(19) 대한민국특허청(KR)
(12) 공개실용신안공보(U)

(11) 공개번호 20-2010-0004855
(43) 공개일자 2010년05월11일

(51) Int. Cl.
F41B 11/00 (2006.01) *F42B 6/10* (2006.01)
(21) 출원번호 20-2008-0014698
(22) 출원일자 2008년11월01일
심사청구일자 2008년11월01일

(71) 출원인
김홍빈
부산 사상구 감전1동 130-9 4/6
(72) 고안자
김홍빈
부산 사상구 감전1동 130-9 4/6

전체 청구항 수 : 총 4 항

(54) 젤 또는 겔 물질로 형성된 장난감용 총알.

(57) 요 약

본 고안은 장난감용 총의 총알을 인체 부상을 방지하기 위해 개선하기 위한 것으로서 총구의 전방에 통을 위로 형성하고 통의 뚜껑을 열어 젤 또는 겔로 형성된 장난감 총알을 통 내부에 장치해 통 내면 구멍을 통해 조준대 내부 구멍을 통하여 공이 구멍에 젤 또는 겔 총알이 투입되어 피스톤을 후방으로 당겨서 총알실린더 내부에 공기 압력을 충전하여 방아쇠를 당기면 공이에 있는 공이 구멍에 있는 젤 또는 겔 총알이 스프링에 의해 총알실린더 내부 공기 압력이 젤 또는 겔 총알을 밀어서 발사하게 구성된 것으로써 종래의 딱딱한 재질 구조의 총알보다 사용이 더욱 더 안전하고 인체 부상도 없는 매우 안전하고 유용한 장난감용 총알이다.

대 표 도 - 도1

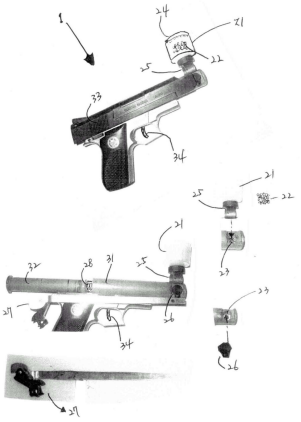

Petitioner Gel Blaster, Inc. - Ex. 1012, 0001

실용신안 등록청구의 범위

청구항 1

전방에 통을 구비한 통 안에 젤 또는 겔 총알을 넣을 수 있는 물질에는 통(탄창) 내부에 젤 또는 겔 총알을 넣어서 피스톤을 작동하여 총알실린더 내부에 공기를 압축 수용한 상태에서 방아쇠를 당기면 젤 또는 겔 총알이 발사되는 것에 있어서,

상기 통의 내부에 있는 내면 바닥에 형성되는 구멍과;

상기 통의 위쪽 부분에 형성되는 뚜껑과;

상기 통의 아래쪽 부분에 형성되는 조준대와;

상기 조준대 내부에 형성되는 구멍과 통의 내면 바닥에 형성되는 구멍과 총알실린더 전방에 구멍과 서로 연통되어 겔 또는 젤 총알이 서로 구멍을 통해 통과하여 공이구멍에 겔 또는 젤 총알이 피스톤에 의해 장전이 되고 공이는 조준대 아래쪽 총알실린더 측면에 있는 구멍 내부에 형성되는 공이와;

상기 총알실린더 후방 내부와 연결 형성되는 피스톤 및 스프링과;

상기 피스톤 외면에 형성되는 덮개와 공이연결관과;

상기 공이의 외면에 형성되는 스프링과;

상기 공이 연결관 외면에 형성되는 방아쇠와;

상기 공이 구멍은 총알실린더 측면 구멍에 형성되고 공이 구멍에 젤 또는 겔 총알이 형성되어 발사되고 포함되는 것을 특징으로 하는 젤 또는 겔 물질로 형성된 총알.

청구항 2

제1항에 있어서,

겔 또는 젤 총알이 세정 물질로 되는 것을 특징으로 하는 젤 또는 겔 물질로 형성된 총알.

청구항 3

제1항에 있어서,

겔 또는 젤 총알이 야광물질로 되는 것을 특징으로 하는 젤 또는 겔 물질로 형성된 총알.

청구항 4

제1항에 있어서,

겔 또는 젤 총알이 낱개의 포장 모양을 하고 있음을 특징으로 하는 젤 또는 겔 물질로 형성된 총알.

명 세 서

고안의 상세한 설명

기 술 분 야

[0001] 본 고안은 젤 또는 겔 총알이 인체 부상 방지와 안전한 물질을 공급하기 위한 것으로서 총구의 전방에 통을 위로 형성하고 통 내부에 젤 또는 겔 총알을 넣어서 피스톤과 스프링을 당겨 총알실린더 내부에 공기 압력을 충전하여 방아쇠를 당겨 총알실린더 내부 공기 압력이 전진하여 젤 또는 겔 총알을 밀어 젤 또는 겔 총알이 발사하게 된다.

배 경 기 술

[0002] 종래의 총알은 딱딱한 재질로 인체에 부상을 일으켜 일부 사람은 장애자가 되기도 하여 위험한 총알을 개선하기 위해 사용이 안전한 젤 또는 겔 총알을 개발하여 안전한 총알을 공급이 필요하다.

Petitioner Gel Blaster, Inc. - Ex. 1012, 0002

고안의 내용

해결 하고자하는 과제

[0003] 본 고안의 목적은 장난감 총알의 발사할 때 젤 또는 겔로 된 총알이 인체 부상 방지되고 총구의 전방에 통을 위로 형성하고 통 뚜껑을 열어 통 내부에 젤 또는 겔로 된 총알을 투입하여 피스톤을 당겨서 총알실린더 내부에 공기 압력을 충전하여 방아쇠를 당겨 공이연결관이 작동하여 공이를 움직여 공이 구멍에 있는 젤 또는 겔로 된 총알이 총알실린더 내부 공기 압력이 발생하여 젤 또는 겔 로 된 총알을 밀어 이탈이 되어 발사하는 방식을 적용토록 함으로써 인체 부상을 방지하여 장난감 총알의 안전성을 기할 수 있도록 한 것이며,

[0004] 상기와 같은 목적을 달성하기위하여 본 고안은 총알실린더 앞쪽 위에 있는 구멍을 통하여 통과 조준대를 두고 이에 뚜껑을 열어서 젤 또는 겔로 된 총알을 통 내부 투입 방식으로 통 내부 구멍을 통해 조준대 내부 구멍으로 향하여 공이에 있는 공이구멍에 젤 또는 겔로 된 총알이 장전되어 덮개와 붙어 있는 피스톤과 스프링을 작동하여 총알실린더 내부에 공기 압력 충전하여 젤 또는 겔로 된 총알이 발사토록 구비한 것이다.

과제 해결수단

[0005] 전방에 통을 구비한 통 안에 젤 또는 겔 총알을 넣을 수 있는 물질에는 통(탄창) 내부에 젤 또는 겔 총알을 넣어서 피스톤을 작동하여 총알실린더 내부에 공기를 압축 수용한 상태에서 방아쇠를 당기면 젤 또는 겔 총알이 발사되는 것에 있어서,

[0006] 상기 통의 내부에 있는 내면 바닥에 형성되는 구멍과;

[0007] 상기 통의 위쪽 부분에 형성되는 뚜껑과;

[0008] 상기 통의 아래쪽 부분에 형성되는 조준대와;

[0009] 상기 조준대 내부에 형성되는 구멍과 통의 내면 바닥에 형성되는 구멍과 총알실린더 전방에 구멍과 서로 연통되어 겔 또는 젤 총알이 서로 구멍을 통해 통과하여 공이구멍에 겔 또는 젤 총알이 피스톤에 의해 장전이 되고 공이는 조준대 아래쪽 총알실린더 측면에 있는 구멍 내부에 형성되는 공이와;

[0010] 상기 총알실린더 후방 내부와 연결 형성되는 피스톤 및 스프링과;

[0011] 상기 피스톤 외면에 형성되는 덮개와 공이연결관과;

[0012] 상기 공이의 외면에 형성되는 스프링과;

[0013] 상기 공이 연결관 외면에 형성되는 방아쇠와;

[0014] 상기 공이 구멍은 총알실린더 측면 구멍에 형성되고 공이 구멍에 젤 또는 겔 총알이 형성되어 발사되어 구비되며,

[0015] 상기 겔 또는 젤 총알이 세정 물질로 구비되고,

[0016] 상기 겔 또는 젤 총알이 야광물질로 구비되며,

[0017] 상기 겔 또는 젤 총알이 낱개의 포장 모양으로 구비된다.

효 과

[0018] 이상과 같은 본 고안은 장난감 총으로서 젤 또는 겔로 된 총알의 발사할 때 인체에 맞을 시 충격 완화 되도록 함으로써 인체 부상 방지하는 것과 세정 물질로 깨끗한 세탁과 안전성 물질로 안전한 장난감 총과 총알을 적용토록 함으로써 젤 또는 겔로 된 총알이 안전하며 장난감 총알의 제조에 안전을 기할 수 있는 이점을 얻을 수가 있게 되는 것이다.

고안의 실시를 위한 구체적인 내용

[0019] 전방에 통을 구비한 통 안에 젤 또는 겔 총알을 넣을 수 있는 물질에는 통(탄창) 내부에 젤 또는 겔 총알을 넣어서 피스톤을 작동하여 총알실린더 내부에 공기를 압축 수용한 상태에서 방아쇠를 당기면 젤 또는 겔 총알이 발사되는 것에 있어서,

Petitioner Gel Blaster, Inc. - Ex. 1012, 0003

[0020] 상기 통의 내부에 있는 내면 바닥에 형성되는 구멍과;

[0021] 상기 통의 위쪽 부분에 형성되는 뚜껑과;

[0022] 상기 통의 아래쪽 부분에 형성되는 조준대와;

[0023] 상기 조준대 내부에 형성되는 구멍과 통의 내면 바닥에 형성되는 구멍과 총알실린더 전방에 구멍과 서로 연통되어 겔 또는 젤 총알이 서로 구멍을 통해 통과하여 공이구멍에 겔 또는 젤 총알이 피스톤에 의해 장전이 되고 공이는 조준대 아래쪽 총알실린더 측면에 있는 구멍 내부에 형성되는 공이와;

[0024] 상기 총알실린더 후방 내부와 연결 형성되는 피스톤 및 스프링과;

[0025] 상기 피스톤 외면에 형성되는 덮개와 공이연결관과;

[0026] 상기 공이의 외면에 형성되는 스프링과;

[0027] 상기 공이 연결관 외면에 형성되는 방아쇠와;

[0028] 상기 공이 구멍은 총알실린더 측면 구멍에 형성되고 공이 구멍에 젤 또는 겔 총알이 형성되어 발사되어 구비되며,

[0029] 상기 겔 또는 젤 총알이 세정 물질로 구비되고,

[0030] 상기 겔 또는 젤 총알이 야광물질로 구비되며,

[0031] 상기 겔 또는 젤 총알이 낱개의 포장 모양으로 구비되어 포함하여서 된 것이다.

[0032] 이와 같이 구성되는 본 고안의 작용 효과를 설명하면 다음과 같다.

[0033] 이와 같은 상태에서 권총 방아쇠의 공이가 스프링을 통해 총알실린더 내부에 저장된 공기 압력이 방아쇠를 당기면 스프링이 피스톤을 전방으로 밀어주게 되어 스프링과 피스톤의 전진으로 총알실린더 내부 공기 압력이 가해지면서 공이 구멍에 있는 젤 또는 겔 총알이 이탈되면서 앞으로 발사 되는 것이다.

[0034] 한편 그리고 젤 또는 겔 총알은 인체에 맞을 때 충격 완화로 부상 방지와 세정 물질로 옷에 묻어도 자국이 없는 깨끗한 세탁이 되고 안전성 물질로 안전한 장난감 기능을 하는 것이다.

도면의 간단한 설명

[0035] 도면1은 본 고안의 결합 상태와 분리를 나타낸 사시도이다.

[0036] *도면은 주요 부분에 대한 부호의 설명*

[0037] 1:총(장난감 총) 21:통(탄창)

[0038] 22:젤 또는 겔 총알 23:구멍

[0039] 24:뚜껑 25:조준대

[0040] 26:공이 27:공이 연결관

[0041] 28:스프링 31:총알실린더

[0042] 32:피스톤 33:덮개

[0043] 34:방아쇠

Petitioner Gel Blaster, Inc. - Ex. 1012, 0004

도면

도면1

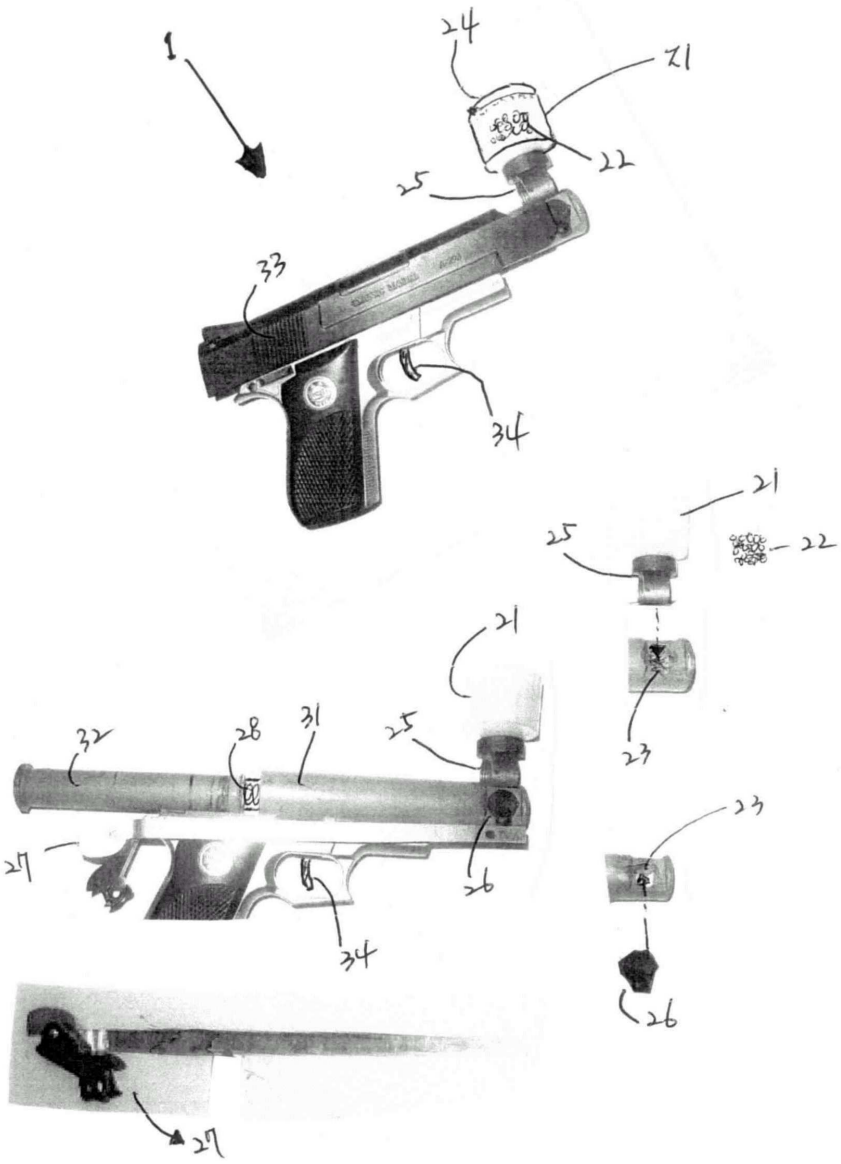

Petitioner Gel Blaster, Inc. - Ex. 1012, 0005