UNITED STATES PATENT AND TRADEMARK OFFICE

BEFORE THE PATENT TRIAL AND APPEAL BOARD

Prime Time Toys LLC, Prime Time Toys Ltd.
and Easebon Services Ltd.
Petitioners

v.

Spin Master, Inc.
Patent Owner

Case IPR2023-TBD

PATENT NO. 8,371,282

DECLARATION OF VELISLAV N. DRAMOV UNDER 37 C.F.R. § 1.68 IN SUPPORT OF PETITION FOR *INTER PARTES* REVIEW

I, Velislav N. Dramov, a Bulgarian citizen, attorney-at-law, qualified to exercise the legal profession in the Republic of Bulgaria and member of the Sofia Bar, Personal attorney No. 1000004660 counsel and partner at Velchev & Co., hereby declare:

1. Bulgarian National Patent Application No. 110343 (hereinafter referred to as "Peev", Ex. 1003) was filed with the Patent Office of the Republic of Bulgaria (the "BPO") on March 13, 2009, by Mr. Vladimir Georgiev Peev and Mr. Stanimir Angelov Binev as both the applicants and inventors.

2. Peev's application was referenced in the BPO's Official Bulletin Issue No. 7 dated July 31, 2009 (Ex. 1028). Below is an image (reproduced from Ex. 1028) of the reference to Peev as it appears on page 13 of the original bound paper version of Issue No. 7, which is publicly available in the premises of the Central Patent Library of the BPO:

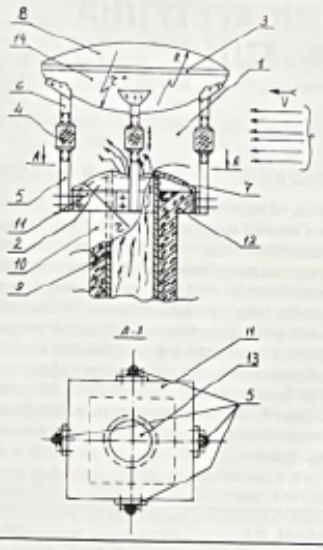

(51) Int. Cl.
F 41 A 19/59 (2006.01)

(21) 110343 A (22) 13.03.2009

(71),(72) ПЕЕВ, ВЛАДИМИР Г., СОФИЯ; БИНЕВ, СТАНИМИР А., ХАСКОВО

(74) Емилия Здравкова Винарова; Наталия Здравкова Винарова, 1000 София, п. к. 639

(54) ЕЛЕКТРИЧЕСКА ЕЪРСОФТ ПУШКА

(57) Електрическата еърсофт пушка намира приложение в спортната оръжейна промишленост и се използва за военни симулации или тренировки, или за забавление при провеждане на еърсофт игра. С нея се осигуряват подобрени експлоатационни показатели, както и максимално доближаване на начина на функциониране и манипулиране на електрическата еърсофт пушка до начина на функциониране и манипулиране на реалното огнестрелно оръжие. Системата за управление на стрелбата на електрическата еърсофт пушка включва микроконтролер (1), свързан с пусков (2) и спиращ (3) изпълнителен модул и шест броя датчици (4, 10, 13, 17, 19 и 26). Електрическите вериги на системата за управление на електрическата еърсофт пушка са разделени на слаботокова - управляваща, и силнотокова - изпълнителна.

2 претенции, 4 фигури

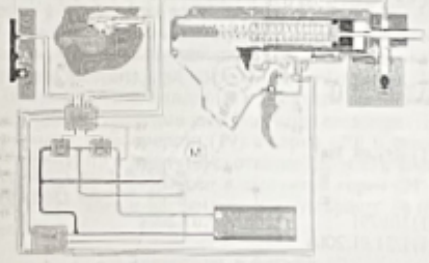

РАЗДЕЛ G

(51) Int. Cl.
G 01 C 9/00 (2006.01)
G 01 C 5/00 (2006.01)

(21) 110032 A (22) 08.01.2008
(31) 30001400 (32) 20.12.2007 (33) BG

(71),(72) МАРИНОВ, МАРТИН С., ВАРНА

(74) Ваня Димитрова Велянова, 1000 София, ул. "Ген. Гурко" 44

(54) ИНСТРУМЕНТИ ЗА НИВЕЛИРАНЕ

(57) Изобретението се отнася до инструменти за нивелиране и по-специално фиксатор, инструмент за фиксиране и ъглов фиксатор, и ще намери приложение в строителството и ремонта на сгради. Фиксаторът включва два елемента с форма на пресечена призма (2 и 3), като двата елемента (2 и 3) са разположени асиметрично един спрямо друг, при което в зонага на свързване, вътрешните повърхнини (4 и 5) на двата елемента (2 и 3) са оребрени под формата на зъби (6 и 7), с възможност за зацепване едни спрямо други, при което централно, върху предната част на долния елемент (3), е изработен частичен отвор (8), а двата елемента (2 и 3) са свързани помежду си чрез механизъм за привлъзване и придържане (9), разположен перпендикулярно на частичния отвор (8), върху задната част на долния елемент (3). Фиксиращият инструмент включва оребрена цилиндрична част (13), която е монтирана върху метална ос с ръкохватка (14), като оребряването на цилиндричната част (13) е под формата на зъби (15), с възможност за зацепване със зъбите (6) на фиксатора. Ъгловият фиксатор включва два L-образни елемента (17 и 18) с гладка външна повърхност (19 и 20) и оребрена вътрешна повърхност (21 и 22), като оребряването на вътрешните повърхности (21 и 22) е под формата на зъби (23 и 24) с възможност за зацепване помежду си, при което горният свободен край на външния L-образен елемент (17) е оформен като козирка (25).

5 претенции, 7 фигури

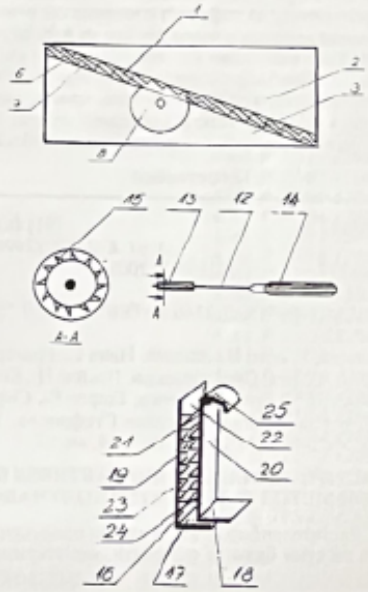

3. The same image shown above is also publicly available on BPO's official webpage.

4. The above referenced publication of Peev (both in the paper and electronic versions of Issue No. 7) contains the following data: (i) Patent Application Number (No. 110343), date of filing (March 13, 2009), (ii) Names of the Applicants / Inventors and their towns of residence in Bulgaria (Mr. Vladimir Peev — city of Sofia, Mr. Stanimir Binev — town of Haskovo), (iii) IP representative, namely Ms. Emiliya Zdravkova Vinarova and Ms. Nataliya Zdravkova Vinarova (both having their office in Sofia), (iv) the Abstract of the Patent Application, (v) information that the Patent Application contains two patent claims and 4 drawings, and (vi) an image of one of the drawings.

5. The Abstract of the Patent Application for Peev as published and currently available in the paper and electronic versions of Issue No. 7 is translated into English in Exhibit 1003.

6. The first page of the Patent Application and the specification (including the description, the claims and the drawings), have been since July 31, 2009 and presently are, publicly available upon request by any person, at the premises of the Central Patent Library of the BPO, and is depicted as the Bulgarian-language portion of Exhibit 1003.

7. The applicable Bulgarian Law on Patents and Utility Models Registration Section 46(c)(2) that was in force on 31 July 2009 (the date of publication of the Patent Application in BPO' s Official Bulletin) is translated in Exhibit 1026.

8. Article 46(c)(2) of the above referenced applicable version of the Bulgarian Law on Patents and Utility Models Registration reads:

> At the same time as publishing a mention of the application, the Patent Office shall provide access to its description, claims and drawings.

Exhibit 1026 at Art. 46(c)(2).

9. Pursuant to Article 46(c)(2), the full description, claims, and all drawings of Peev, as provided and translated in Exhibit 1003, were published and available from the Bulgarian Patent Office as of July 31, 2009.

I hereby declare under penalty of perjury under the laws of the United States of America that the foregoing is true and correct, and that all statements made of my own knowledge are true and that all statements made on information and belief are believed to be true. I understand that willful false statements are punishable by fine or imprisonment or both. *See* 18 U.S.C. § 1001.

Date: August 18, 2023

Respectfully submitted,

Velislav Nikolaev Dramov

Digitally signed by Velislav Nikolaev Dramov
Date: 2023.08.18 10:15:15 +03'00'

Velislav N. Dramov
Attorney at Law
Sofia, Bulgaria