(19) 대한민국특허청(KR)
(12) 공개실용신안공보(U)

(51) Int. Cl.[6]
A47L 5/24

(11) 공개번호 실1998-020751
(43) 공개일자 1998년07월15일

(21) 출원번호 실1996-033997
(22) 출원일자 1996년10월16일

(71) 출원인 문신호
광주광역시 북구 운암동 110번지 80호 35/3 한국아파트 102-1501
(72) 고안자 문신호
전라남도 여천시 신기동 112-2
(74) 대리인 이덕록

심사청구 : 있음

(54) 권총형 소형 진공청소기

요약

본 고안은 컴퓨터, 전자제품, 자동차 내부의 그릴 등과 같이 구석진 부위 및 좁은 틈새 사이에 낀 먼지를 용이하게 청소할 수 있도록 한 권총형 소형 진공청소기에 관한 것으로, 손잡이(11)의 상부에 집진공간부(12)가 구비된 본체(10)와; 상기 집진공간부(12)에 착탈가능하게 연결되어 그 입구부에 브러시(21)가 설치된 흡입관(20)과; 상기 집진공간부(12)에 설치되어 먼지를 흡입하는 흡입팬(30)과; 상기 흡입팬(30)을 구동시키는 모터(40)와; 상기 손잡이(11)내에 착탈가능하게 장착되어 모터(40)에 전원을 공급하는 건전지(50)와; 상기 손잡이(11)의 저면부에 착탈가능하게 설치된 공기배출구(60)와; 상기 집진공간부(12)와 공기배출구(60)의 사이에 내장되는 공기필터(70)로 구성된 것이다.

대표도

도2

명세서

도면의 간단한 설명

도 1은 본 고안의 사시도.

도 2는 본 고안의 종단면도.

도면의 주요 부분에 대한 부호의 설명

10; 본체11; 손잡이

12; 집진공간부20; 흡입관

21; 브러시30; 흡입팬

40; 모터50; 건전지

60; 공기배출구70; 공기필터

고안의 상세한 설명

고안의 목적

고안이 속하는 기술 및 그 분야의 종래기술

본 고안은 권총형 소형 진공청소기에 관한 것으로, 더 상세하게는 컴퓨터, 전자제품, 자동차 내부의 그릴 등과 같이 구석진 부위 및 좁은 틈새 사이에 낀 먼지를 용이하게 청소할 수 있도록 한 것이다.

일반적으로 종래에는 컴퓨터, 전자제품, 자동차 내부의 그릴 등과 같이 구석진 부위 및 좁은 틈새 사이에 낀 먼지를 청소하기 위해서는 대부분이 바람을 불어서 구석에 긴 먼지를 제거하거나, 또는 끝이 뾰족한 공구에 물수건을 대고서 구석을 일일이 닦아 내어야 하는 불편함이 있었다.

한편, 상기에서 바람을 불어서 먼지를 제거할 경우에는 먼지가 날리므로 주위가 지저분하게됨과 동시에 호흡기에 좋지 않은 악영향을 끼치게되는 문제점이 있었으며, 물수건으로 닦을 경우에는 구석끝까지 닦을 수 없어 그 부분의 먼지와 물이 번벅되어 오히려 더 지저분하게되는 문제점이 있었다.

고안이 이루고자하는 기술적 과제

본 고안의 목적은 상기에서와 같은 종래의 결점을 해소하기 위해 안출한 것으로, 컴퓨터, 전자제품, 자동차 내부의 그릴 등과 같이 구석진 부위 및 좁은 틈새 사이에 낀 먼지를 용이하게 청소할 수 있도록 한 권총형 소형 진공청소기를 제공하는 데 있다.

상기 목적을 달성하기 위해 본 고안은 손잡이가 구비된 본체의 집진공간부에 흡입관을 연결하고, 상기 집진공간부에는 모터에 의해 구동하는 흡입팬을 장착하여, 상기 손잡이에는 모터에 전원을 공급하는 건전지를 내장하고, 상기 손잡이의 저면부에는 공기배출구를 설치하여, 구석진 부위 및 좁은 틈새를 용이하게 청소할 수 있도록 한 것이다.

고안의 구성 및 작용

본 고안의 권총형 소형 진공청소기는 도 1과 도 2에 도시되는 바와 같이, 손잡이(11)의 상부에 집진공간부(12)가 구비된 본체(10)와; 상기 집진공간부(12)에 착탈가능하게 연결되어 그 입구부에 브러시(21)가 설치된 흡입관(20)과; 상기 집진공간부(12)에 설치되어 먼지를 흡입하는 흡입팬(30)과; 상기 흡입팬(30)을 구동시키는 모터(40)와; 상기 손잡이(11)내에 착탈가능하게 장착되어 모터(40)에 전원을 공급하는 건전지(50)와; 상기 손잡이(11)의 저면부에 착탈가능하게 설치된 공기배출구(60)와; 상기 집진공간부(12)와 공기배출구(60)의 사이에 내장되는 공기필터(70)로 구성된다.

여기서 상기 본체(10)는 휴대 및 사용이 편리하도록 그 외관이 대략 소형 권총형상으로 형성되어 상부에는 흡입팬(30)을 수용하는 집진공간부(12)가 구비되고, 집진공간부(12)의 후방으로는 모터(40)가 장착되도록 모터 설치공간이 확보되며, 손잡이(11)에는 공기필터(70)와 건전지(50)를 수용할 수 있는 공간이 구비되고, 이때 손잡이(11)의 전방 상부에는 상기 모터(40)를 온,오프시키는 스위치(41)가 설치된다.

상기 흡입판(20)은 집진공간부(12)의 전방에 끼움식으로 착탈가능하게 연결되어 먼지 흡입을 안내하는 것으로, 입구부에는 브러시(21)가 설치되며, 한편 이러한 흡입관(20)은 필요에 따라서 입구부의 크기가 다른 여러개의 흡입관을 별도로 구비하여 교환하면서 사용할 수 있도록 구성된다.

상기 흡입팬(30)은 모터(40)에 의해 구동하면서 외부의 먼지를 흡입하는 것으로, 상기 흡입팬(30)에 의해 흡입된 먼지는 집진공간부(12)에 수용된다.

상기 모터(40)는 대략 12V의 15000 RPM으로 구동되는 강력모터를 이용함이 바람직하다.

상기 건전지(50)는 모터(40)에 전원을 공급하는 것으로, 충전용 건전지를 사용함이 바람직하다.

상기 공기배출구(60)는 흡입된 공기를 외부로 배출시키는 것으로, 이러한 공기배출구(60)는 위생 및 공기필터(70)의 청소가 용이하도록 손잡이(11)의 저부에 착탈가능하게 설치된다.

이와 같이 구성된 본 고안은 손잡이(11)을 잡고 스위치(41)를 온시킨 상태에서 브러시(21)를 컴퓨터, 전자제품, 자동차 내부의 그릴 등과 같이 구석진 부위 및 좁은 틈새에 대고 문지르면 그 사이에 긴 먼지가 흡입팬(30)에 의해 흡입관(20)을 통해 집진공간부(12)로 흡입되고, 흡입된 먼지는 공기필터(70)에 걸려져 그대로 집진공간부(12)에 쌓이고 먼지를 제외한 흡입된 공기는 공기필터(70)를 거쳐 공기배출구(60)로 배출된다.

따라서, 본 고안은 컴퓨터, 전자제품, 자동차 내부의 그릴 등과 같이 구석진 부위 및 좁은 틈새 사이에 낀 먼지를 깨끗하고도 용이하게 청소할 수 있는 장점이 있다.

고안의 효과

본 고안은 상술한 바와 같이, 권총형 소형 진공청소기를 이용하여 컴퓨터, 전자제품, 자동차 내부의 그릴 등과 같이 구석진 부위 및 좁은 틈새 사이에 낀 먼지를 용이하게 청소할 수 있는 효과가 있다.

(57) 청구의 범위

청구항 1

손잡이(11)의 상부에 집진공간부(12)가 구비된 본체(10)와; 상기 집진공간부(12)에 착탈가능하게 연결되어 그 입구부에 브러시(21)가 설치된 흡입관(20)과; 상기 집진공간부(12)에 설치되어 먼지를 흡입하는 흡입팬(30)과; 상기 흡입팬(30)을 구동시키는 모터(40)와; 상기 손잡이(11)내에 착탈가능하게 장착되어 모터(40)에 전원을 공급하는 건전지(50)와; 상기 손잡이(11)의 저면부에 착탈가능하게 설치된 공기배출구(60)와; 상기 집진공간부(12)와 공기배출구(60)의 사이에 내장되는 공기필터(70)로 구성된 것을 특징으로 하는 권총형 소형 진공청소기.

도면

도면1

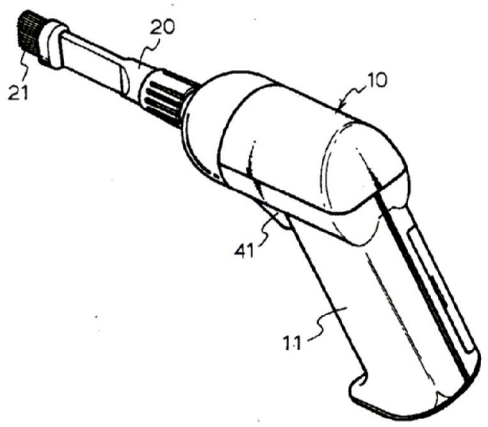
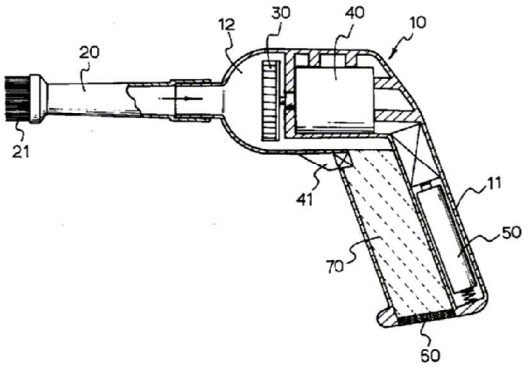
도면2