# CitiTour™ / Take Me, Too!

*Double Stroller/Double Travel System*

*Poussette double/Système de déplacement double*

*Carriola doble/Sistema doble de viaje*

Read and save these instructions.

Mode d'emploi à lire et à conserver.

Lea y guarde estas instrucciones.

© Evenflo Company, Inc. 2004

25700024 10/04

EVENFLO ET AL. EX1043

Features....1
Warnings....2
Important Information....5
Identification of Parts....5
Assemble Your Stroller....6
Assemble Rear Wheels....7
Attach Swivel Wheels....8
Set Brake....8
Open Front Child's Tray....8
Fasten Buckles....9
Recline Seat Back....9
Retractable Front Canopy....9
Extend Canopy....10
Swivel Locks....10
Cup Holders....10
Side Entry....10
Rear Child's Tray....11
Using Your Stroller as a Carriage....11
Using Your Stroller with an Infant Car Seat....12
Using Your Infant Car Seat in the Rear Position....13
Using Your Infant Car Seat in the Front Position....14
Folding and Unfolding Your Stroller....15
Care and Maintenance....16
Limited Warranty....17

*Éléments....1*
*Avertissements....3*
*Informations importantes....5*
*Identification des pièces....5*
*Pour assembler la poussette....6*
*Pour assembler les roues arrière....7*
*Pour attacher les roues pivotantes....8*
*Blocage des freins....8*
*Ouverture de la tablette avant pour enfant....8*
*Pour attacher les boucles....9*
*Pour incliner le dossier du siège....9*
*Capote avant escamotable....9*
*Pour étendre la capote....10*
*Blocages de pivot....10*
*Porte-tasse....10*
*Entrée latérale....10*
*Tablette arrière pour enfant....11*
*Pour utiliser la poussette comme landau....11*
*Pour utiliser la poussette avec un siège-auto pour noveau-né....12*
*Pour utiliser un siège auto pour nouveau-né dans la position arrière....13*
*Pour utiliser un siège auto pour nouveau-né dans la position avant....14*
*Pour replier et déplier la poussette....15*
*Entretien et nettoyage....16*
*Garantie limitée....17*

Características....1
Advertencias....4
Información importante....5
Identificación de las piezas....5
Cómo armar la carriola....6
Cómo ensamblar las ruedas traseras....7
Cómo instalar las ruedas giratorias....8
Cómo poner el freno....8
Cómo abrir la charola delantera del niño....8
Cómo abrochar las hebillas....9
Cómo reclinar el asiento....9
Capota delantera retraible....9
Cómo extender la capota....10
Seguros giratorios....10
Portavaso....10
Entrada lateral....10
Charola trasera del niño....11
Cómo usar la carriola como un carruaje....11
Uso de la carriola con el asiento de bebé para el automóvil....12
Uso de un asiento de bebé para el automóvil en la posición trasera....13
Uso de un asiento de bebé para el automóvil en la posición delantera....14
Cómo plegar y desplegar la carriola....15
Cuidado y mantenimiento....16
Garantía limitada....17

**NOTE:** Not all features shown in the instructions are available for all models. Some models feature front swivel locks, larger wheels, rear suspension, carriage position, rear child's tray, parent's console, and front infant seat mount.

***REMARQUE :*** *Tous les éléments illustrés dans le mode d'emploi ne sont pas disponibles sur tous les modèles. Certains modèles sont dotés de blocages de pivot avant, de plus grandes roues, de suspension arrière, de positionnement de châssis, d'une tablette arrière pour enfant, d'une tablette pour les parents et d'un support de siège avant pour nouveau-né.*

**NOTA:** No todas las características indicadas en las instrucciones están disponibles para todos los modelos. Algunos modelos cuentan con seguros giratorios, ruedas más grandes, suspensión trasera, posición del coche, charola infantil trasera, consola para los padres y montaje para asiento infantil delantero.

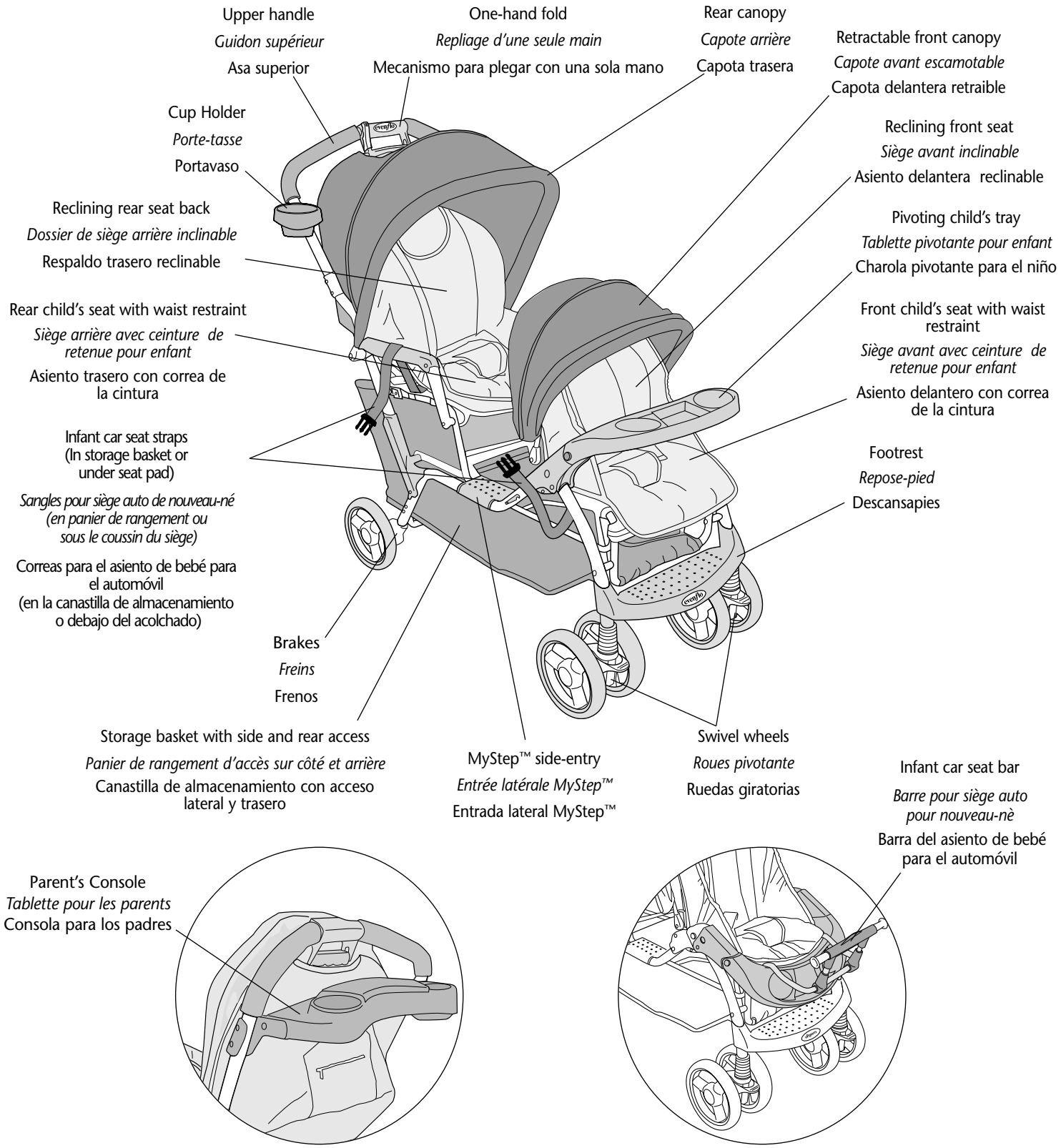

# ⚠WARNING

**READ AND FOLLOW ALL WARNINGS AND INSTRUCTIONS! FAILURE TO DO SO COULD RESULT IN SERIOUS INJURY OR DEATH!**

- **NEVER** leave children unattended. **ALWAYS** keep children in view while in the stroller.
- Adult assembly required. Take care when unpacking and assembling; contains small parts and sharp edges.
- To prevent a possible choking hazard, remove and discard packing material before using this product.
- Avoid serious injury from falling or sliding out. **ALWAYS** use waist restraints.
- **DO NOT** operate stroller on stairs or escalators.
- **DO NOT** hang items on handle bar or place them on the canopy as they can tip stroller over and injure children.
- Be sure stroller is fully assembled and locked in unfolded position before using.
- **ALWAYS** exercise care when going over curbs or steps, and never use stroller for anything other than transporting your children. Push stroller at a normal walking pace only; faster strolling can cause a loss of control and injury to the occupants.
- **DO NOT** load cup holders or pockets with over 2.5 lbs (1.1 kg) total. **DO NOT** load the main cargo basket with over 10 lbs (4.5 kg) total. **DO NOT** load side/rear cargo pockets with over 2 lbs (.9 kg) per side/rear. Stroller may become unstable and tip over.
- **DO NOT** place hot liquids in tray or cup holders. Spills can burn your children.
- **DO NOT** raise or recline seat with children in stroller.
- To use the front seat, baby **MUST** hold head up unassisted (about 4- to 5-months old).
- **DO NOT** use stroller if any parts are missing or broken.
- **DO NOT** allow children to climb on or around stroller.
- **ALWAYS** assist your children while climbing into or out of the stroller.
- **DO NOT** allow children to stand on the footrest. Stroller may tip over and injure children.
- **DO NOT** carry additional children, goods, or accessories in or on this stroller except as recommended in the manufacturer's instructions.
- Care must be taken when folding or unfolding stroller to prevent finger injury.
- **NEVER** leave stroller on a hill or incline, even with brakes set, stroller may tip injuring the children.
- To avoid accidental rolling, **ALWAYS** set brakes when stroller is not being pushed.
- **AVOID STRANGULATION:**
  - **DO NOT** suspend strings or toys from the canopies.
  - **DO NOT** place stroller anywhere near cords from window blind, draperies, phone, etc.
  - **DO NOT** place items with a string around your children's neck such as hood strings or pacifier cords.
- When making adjustments to the stroller, **ALWAYS** ensure that all parts of the children's body are clear of any moving parts of the stroller.
- The canopies are not intended to provide UV protection.
- Sharp or heavy objects placed in pockets may cause damage to the stroller or injury to the children.
- **BEFORE OPERATING IN CARRIAGE POSITION:**
  - **NEVER** use in reclined carriage position unless the carriage boot is in place (as shown on page 11). Child could fall out or slip into leg openings and strangle.
  - Fabric side panels must be snapped to both armrests.
- **WHEN USING THIS STROLLER WITH TWO CHILDREN:**
  - Use of stroller with two children should not exceed a total of more than 80 lbs (36 kg). The weight in either seat should not exceed 40 lbs (18 kg).
  - Avoid rearward tipping. Placing weight only in the rear of this stroller could cause the stroller to tip backwards.
  - **ALWAYS** place the heaviest child in the front seat.
  - **ALWAYS** place the front child first. When unloading, remove the rear child first.
  - **NEVER** place purses, shopping bags or accessory items on the handle or either canopy.
- **When using this stroller with infant car seats, refer to pages 12 – 14.**

# ⚠AVERTISSEMENT

***LIRE ET SUIVRE TOUS LES AVERTISSEMENTS ET INSTRUCTIONS ! À DÉFAUT, RISQUE DE BLESSURES GRAVES OU DE DÉCÈS !***

- ***NE JAMAIS*** *laisser l'enfant sans surveillance.* ***TOUJOURS*** *garder l'enfant en vue lorsqu'il se trouve dans la poussette.*
- *Assemblage par adulte requis. Faire attention lors du déballage et de l'assemblage, contient des petites pièces et des bords tranchants.*
- *Pour éviter le danger d'asphyxie, ôter et se débarrasser du matériel d'emballage avant de se servir de ce produit.*
- *Éviter les blessures graves par chute ou glissement.* ***TOUJOURS*** *se servir des ceintures de retenue.*
- ***NE PAS*** *utiliser la poussette sur un escalier ou un escalier roulant.*
- ***NE PAS*** *suspendre des articles sur le guidon ou les placer sur la capote sous risque de faire culbuter la poussette et de blesser l'enfant.*
- *S'assurer d'avoir complètement assemblé la poussette et de l'avoir bloquée en position ouverte avant de s'en servir.*
- ***TOUJOURS*** *faire attention lors de la descente de trottoirs ou de marches et ne jamais se servir de la poussette à d'autre fin que celle du transport de l'enfant. Pousser uniquement la poussette à une allure de marche normale ; la pousser plus rapidement peut entraîner une perte de contrôle et des blessures à l'enfant.*
- ***NE PAS*** *mettre de poids total supérieur à 1,1 kg (2,5 livres) sur les porte-tasses ou dans les poches.* ***NE PAS*** *mettre plus de 4,5 kg (10 livres) de poids total dans le panier.* ***NE PAS*** *mettre plus de 0,9 kg (2 livres) dans chacune des poches de rangement latérales et arrière. La poussette peut se déstabiliser et se renverser.*
- ***NE PAS*** *mettre de liquides chauds sur la console ou dans les porte-tasses. Des éclaboussures pourraient brûler l'enfant.*
- ***NE PAS*** *relever ou abaisser le dossier avec un enfant dans la poussette.*
- *Pour utiliser le siège avant, le bébé* ***DOIT*** *pouvoir tenir sa tête droite sans aucune aide (à environ 4 ou 5 mois).*
- ***NE PAS*** *se servir de la poussette si des pièces manquent ou sont cassées.*
- ***NE PAS*** *permettre aux enfants de grimper sur la poussette ou autour de celle-ci.*
- ***TOUJOURS*** *aider les enfants lorsqu'ils grimpent dans la poussette ou en sortent.*
- ***NE PAS*** *permettre à un enfant de se tenir debout sur le repose-pied. La poussette risque de se renverser et de blesser l'enfant.*
- ***NE PAS*** *porter d'autres enfants, de produits ou d'accessoires dans la poussette ou sur celle-ci à l'exception de ce qui est indiqué dans le mode d'emploi du fabricant.*
- *Faire attention lors du pliage et du dépliage de la poussette afin de ne pas se pincer les doigts.*
- ***NE JAMAIS*** *laisser la poussette sur une colline ou un plan incliné, même si les freins sont engagés. La poussette peut se renverser et blesser l'enfant.*
- *Pour éviter qu'elle ne se mette à rouler accidentellement,* ***TOU-JOURS*** *engager les freins lorsque la poussette n'est pas en service.*
- ***ÉVITER L'ÉTRANGLEMENT :***
  - ***NE PAS*** *suspendre de cordes ou de jouets à la capote.*
  - ***NE PAS*** *placer la poussette à proximité de cordons de stores, de tentures, de téléphone, etc.*
  - ***NE PAS*** *mettre d'articles à cordon, tels que des cordons de capuchon ou de sucettes, autour du cou de l'enfant.*
- *Lors du réglage de cette poussette,* ***TOUJOURS*** *s'assurer que toutes les parties du corps de l'enfant sont éloignées des pièces mobiles de la poussette.*
- *Les capotes ne sont pas destinées à fournir une protection contre les rayons ultraviolets.*
- *Des objets tranchants ou lourds placés dans les poches peuvent endommager la poussette ou occasionner des blessures aux enfants.*
- ***AVANT L'UTILISATION EN POSITION DE LANDAU :***
  - ***NE JAMAIS*** *utiliser en position inclinée de landau à moins d'avoir mis en place la barre de landau (selon l'illustration de la page 11). L'enfant risque de tomber ou de glisser par les ouvertures de jambe et de s'étrangler.*
  - *Les panneaux latéraux en tissu doivent être attachés sur le deux accoudoirs.*
- ***LORSQUE LA POUSSETTE EST UTILISÉE AVEC DEUX ENFANTS***
  - *Lorsque la poussette est utilisée avec deux enfants, son poids total ne doit pas dépasser 36 kg (80 livres). Le poids dans chaque siège ne doit pas dépasser 18 kg (40 livres).*
  - *Éviter le culbutage vers l'arrière. Si du poids est uniquement mis à l'arrière de cette poussette, celle-ci risque de se renverser vers l'arrière.*
  - ***TOUJOURS*** *mettre l'enfant le plus lourd dans le siège avant.*
  - ***TOUJOURS*** *mettre d'abord l'enfant du siège avant. Lors du déchargement, retirer d'abord l'enfant du siège arrière.*
  - ***NE JAMAIS*** *mettre de sacs à main, de sacs à provisions ou d'accessoires sur le guidon ou sur les capotes.*
- ***Lors de l'utilisation de cette poussette avec des sièges auto pour nouveau-né, se référer à la page 12 – 14.***

# ⚠ ADVERTENCIA

**¡LEA Y SIGA TODAS LAS ADVERTENCIAS E INSTRUCCIONES! ¡SI NO LO HACE PODRÍAN OCURRIR LESIONES GRAVES O LA MUERTE!**

- **NUNCA** deje a los niños sin supervisión. Mantenga **SIEMPRE** a los niños a la vista cuando estén en la carriola.
- Requiere armado por un adulto. Tenga cuidado al desempacar y armar; contiene piezas pequeñas y bordes cortantes.
- Para evitar el riesgo de asfixia, quite y deseche el material de empaque antes de usar este producto.
- Evite lesiones graves por caída o resbalamiento. **SIEMPRE** use las correas de la cintura.
- **NO** use la carriola en escaleras ni escaleras eléctricas.
- **NO** cuelgue artículos de la barra del asa ni los ponga en la capota, puesto que pueden volcar la carriola y lesionar al niño.
- Antes de usar, asegúrese de que la carriola esté completamente armada y con el seguro en la posición desplegada.
- **SIEMPRE** tenga cuidado al subir y bajar banquetas o peldaños, y nunca use la carriola para ningún otro propósito que no sea transportar a los niños. Empuje la carriola al paso normal de caminar solamente; si la carriola se empuja más rápidamente se puede perder el control y causar lesiones a los ocupantes.
- **NO** cargue los portavasos ni los bolsillos con más de 1,1 kg (2,5 lbs) en total. **NO** cargue la canastilla principal de almacenamiento con más de 4,5 kg (10 lbs) en total. **NO** cargue los bolsillos de almacenamiento lateral y trasero con más de 0,9 kg (2 lbs) por lado/parte trasera. La carriola podría volverse inestable y volcarse.
- **NO** coloque líquidos calientes en la charola ni en los portavasos. Los derrames pueden quemar a los niños.
- **NO** levante ni recline el asiento con los niños en la carriola.
- Para usar el asiento delantero, el bebé **TIENE** que poder soportar su cabeza sin ayuda (aproximadamente a los 4 a 5 meses de edad).
- **NO** use la carriola si le falta alguna pieza o si alguna pieza está rota.
- **NO** permita que los niños se trepen en o alrededor de la carriola.
- **SIEMPRE** ayude a los niños a subirse y bajarse de la carriola.
- **NO** permita que los niños se paren en el descansapies. La carriola podría volcarse y lesionar a los niños.
- **NO** cargue a otros niños, artículos ni accesorios dentro ni sobre esta carriola, excepto lo recomendado en las instrucciones del fabricante.
- Tenga cuidado al plegar y desplegar la carriola para evitar lesiones en los dedos.
- **NUNCA** deje la carriola en una subida o pendiente, aún con los frenos puestos, ya que la carriola puede volcarse y lesionar a los niños.
- Para evitar que la carriola se ruede accidentalmente, **SIEMPRE** ponga los frenos cuando no esté empujando la carriola.
- **EVITE LA ESTRANGULACIÓN:**
  - **NO** cuelgue cordones ni juguetes de las capotas.
  - **NO** ponga la carriola cerca de los cordones de persianas, cortinas, teléfonos, etc.
  - **NO** ponga artículos como un cordón alrededor del cuello de los niños, tales como cordones de gorros o de chupones.
- Cuando haga ajustes a la carriola, SIEMPRE asegúrese de que todas las partes del cuerpo de los niños estén alejadas de las piezas móviles de la carriola.
- Las capotas no están diseñadas para ofrecer protección contra los rayos UV.
- Los objetos pesados o filosos que se colocan en los bolsillos pueden dañar la carriola o lesionar a los niños.
- **ANTES DE USARLA EN LA POSICIÓN DE CARRUAJE:**
  - **NUNCA** use la posición de carruaje reclinado a menos que la protección de carruaje esté colocada en su lugar (como se muestra en la página 11). El niño puede caerse o resbalarse por las aberturas para las piernas y sufrir estrangulamiento.
  - Los paneles laterales de tela tienen que estar abrochados en ambos descansabrazos.
- **CUANDO USE ESTA CARRIOLA CON DOS NIÑOS:**
  - Al usar la carriola con dos niños, no exceda un total de más de 36 kg (80 lbs). El peso en cualquiera de los asientos no debe exceder de 18 kg (40 lbs).
  - Evite que la carriola se vuelque hacia atrás. Al colocar peso sólo en la parte trasera de esta carriola podría causar que la carriola se vuelque hacia atrás.
  - **SIEMPRE** coloque al niño de mayor peso en el asiento delantero.
  - **SIEMPRE** coloque primero al niño que irá adelante. Al descargar, saque primero al niño que va atrás.
  - **NUNCA** coloque bolsas de mano, bolsas del supermercado ni accesorios en el asa ni en las capotas.
- **Cuando use esta carriola con los asientos de bebé para el automóvil, consulte las páginas 12 – 14.**

## IMPORTANT INFORMATION • *INFORMATIONS IMPORTANTES* • INFORMACIÓN IMPORTANTE

**Child/Loading Requirements:**

**Maximum weight:** 40 lbs (18 kg) per seat. Do not exceed 80 lbs (36 kg) total load.

**Maximum height:** 38" (96 cm) each child.

**IMPORTANT:** Read instructions carefully before use. Save these instructions for future reference. It is very important to assemble the stroller according to these instructions. **DO NOT USE YOUR STROLLER UNTIL YOU HAVE READ AND UNDERSTOOD THESE INSTRUCTIONS.**

If you are missing parts, call **Evenflo ParentLink at 1-800-233-5921 (USA), 1-937-773-3971 (Canada), or 01-800-706-12-00 (Mexico).**

***Conditions requises concernant l'enfant/le poids de charge :***

***Poids maximal :*** *18 kg (40 livres) par siège. Ne pas dépasser 36 kg (80 livres) de poids total.*

***Taille maximale de chaque enfant :*** *96 cm (38 po).*

***IMPORTANT :*** *Lire soigneusement le mode d'emploi avant l'utilisation. Conserver ces instructions pour référence ultérieure. Il est très important d'assembler la poussette en suivant ces instructions.* ***NE PAS UTILISER LA POUSSETTE AVANT D'AVOIR LU ET COMPRIS CES INSTRUCTIONS****.*

*Si des pièces manquent, appeler le* ***« ParentLink » d'Evenflo en composant le 1-937-773-3971 (Canada) ou le 1-800-233-5921 (É.-U.).***

**Requisitos del niño/Requisitos de carga:**

**Peso máximo:** 18 kg (40 lbs) por asiento. No exceda 36 kg (80 lbs) de carga total.
**Estatura máxima:** 96 cm (38 pulg) cada niño.

**IMPORTANTE:** Lea detenidamente las instrucciones antes de usar el producto. Guarde estas instrucciones para referencia futura. Es muy importante armar la carriola como se indica en estas instrucciones. **NO USE LA CARRIOLA HASTA QUE HAYA LEÍDO Y ENTENDIDO ESTAS INSTRUCCIONES.**

Si faltara alguna pieza, llame a **Evenflo ParentLink al 01-800-706-12-00 (México) o al 1-800-233-5921 (EE.UU.).**

## IDENTIFICATION OF PARTS • *IDENTIFICATION DES PIÈCES* • IDENTIFICACIÓN DE LAS PIEZAS

**Tools Required:** "Phillips" Screwdriver / **Outils nécessaires** : Tournevis cruciforme / **Herramientas requeridas:** Destornillador Phillips

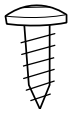

(2) 1/2 inch (13 mm) screw
*(2) Vis de 13 mm (1/2 po)*
(2) Tornillos de 13 mm (1/2 de pulg)

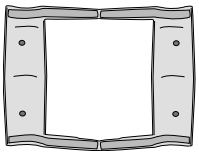

One-hand fold housing
*Logement de repliage d'une seule main*
Mecanismo para plegar con una sola mano

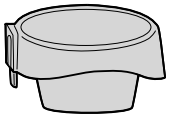

Cup holder (s) (Optional)
*Porte-tasses (en option)*
Portavasos (opcional)

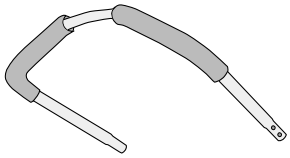

Upper handle
*Guidon supérieur*
Asa superior

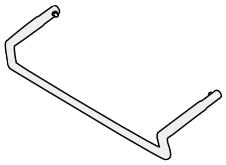

Rear basket tube
*Tube du panier arrière*
Tubo trasero de la canastilla

Parent's Console (Optional)
*Tablette pour les parents (en option)*
Consola para los padres (opcional)

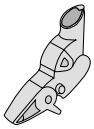

(2) Rear brake housings
*(2) Logements de freins arrière*
(2) Frenos traseros

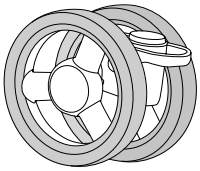

(2) Dual front wheel assemblies
*(2) Ensembles de roues doubles avant*
(2) Ensambles de ruedas delanteras dobles

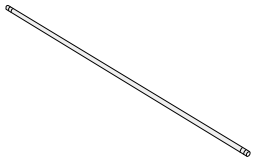

Rear axle
*Axe arrière*
Eje trasero

(2) Hubcaps
*(2) Enjoliveurs*
(2) Cubos de rueda

(2) Caps
*(2) Capuchons*
(2) Tapas

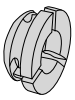

(2) Retainers
*(2) Bagues de retenue*
(2) Retenes

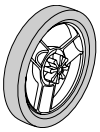

(2) Rear wheels
*(2) Roues arrière*
(2) Ruedas traseras

(2) Plastic washers
*(2) Rondelles en plastique*
(2) Arandelas de plástico

**1**

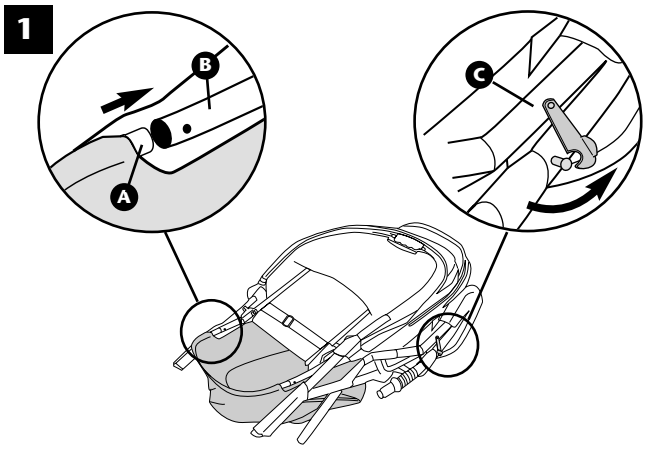


Lift the rear basket tube Ⓐ at the rear of the cargo basket and push into the tubes Ⓑ on the stroller until the snaps click into place. Unlock the fold latch Ⓒ.

*Soulever le tube de panier arrière Ⓐ situé à l'arrière du panier de rangement et le pousser dans les tubes Ⓑ situés sur la poussette jusqu'à ce qu'il s'encliquette. Débloquer le loquet de repliage Ⓒ.*

Levante el tubo trasero de la canastilla Ⓐ en la parte trasera de la canastilla de almacenamiento y empuje dentro de los tubos Ⓑ de la carriola hasta que los seguros encajen en su lugar. Libere el seguro de plegado Ⓒ.

**2**

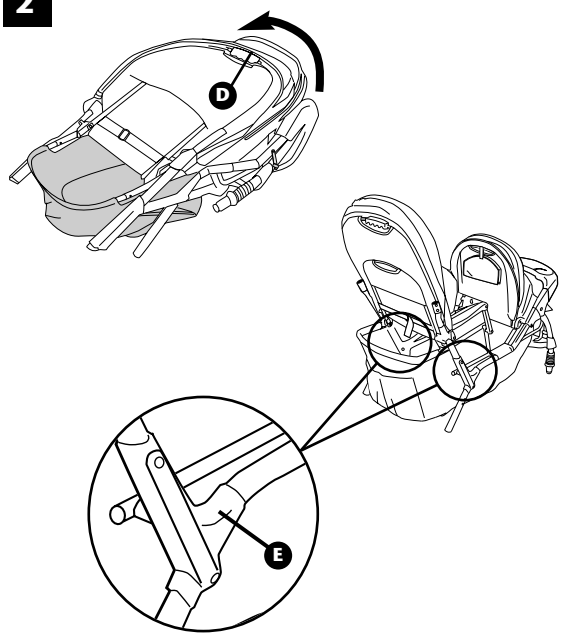


## ⚠WARNING

It is very important that the stroller is locked in the manufacturer's recommended position before use.

Grasp the rear canopy Ⓓ and carefully pull upward until the stroller opens and the frame joints Ⓔ lock into place. There will be an audible "click" on both sides of the stroller when it is properly locked open.

## ⚠*AVERTISSEMENT*

*Il est très important de bloquer la poussette en position recommandée par le fabricant avant de l'utiliser.*

*Prendre la capote arrière en main Ⓓ et tirer vers le haut jusqu'à ce que la poussette s'ouvre et que les charnières du châssis Ⓔ se bloquent. Un « clic » sera audible de chaque côté de la poussette lorsque celle-ci est adéquatement bloquée en position ouverte.*

## ⚠ADVERTENCIA

Es muy importante que la carriola quede bloqueada en la posición recomendada por el fabricantes antes de usarla.

Tome la capota trasera Ⓓ y jale hacia arriba hasta que la carriola se abra y las articulaciones del armazón Ⓔ encajen en su lugar. Escuchará un "clic" en ambos lados de la carriola cuando ésta quede abierta y bloqueada correctamente.

**3**

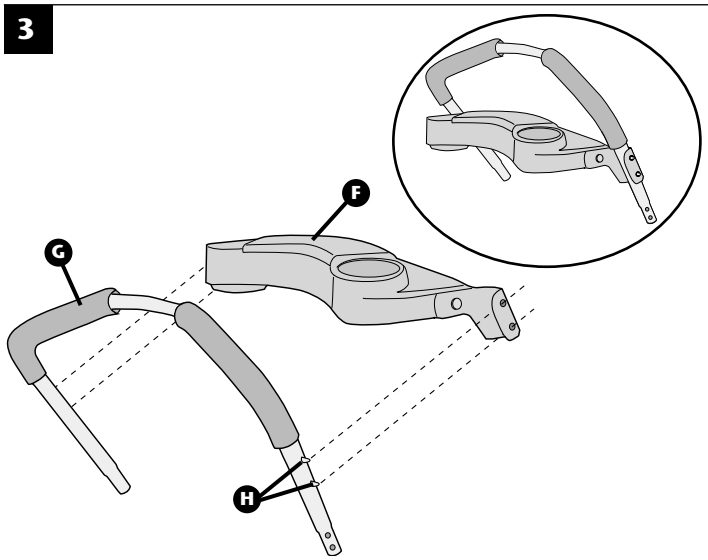


**Some models have the parent console.** To install the parent's console Ⓕ onto the upper handle Ⓖ, place the holes in the console over the posts Ⓗ on the upper handle, as shown.

***Certains modèles sont dotés d'une tablette pour les parents.*** *Pour installer la console Ⓕ sur la poignée supérieure Ⓖ, positionner les trous de la tablette sur les ergots Ⓗ de la poignée supérieure, tel qu'illustré.*

**Algunos modelos incluyen la consola para los padres.** Para instalar la consola para los padres Ⓕ en el asa superior Ⓖ, coloque los orificios de la consola sobre los postes Ⓗ en el asa superior, como se muestra.

**4**

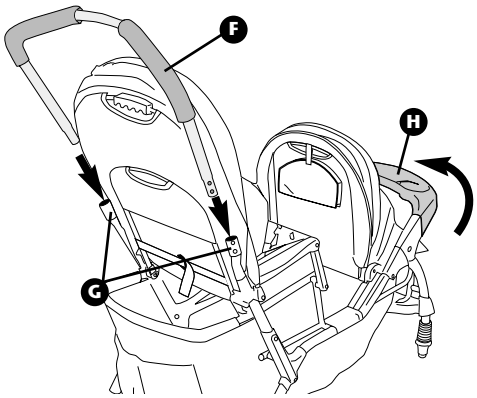


Insert upper handle ❻ into the frame tubes ❻ until it locks on both sides. Raise the child's tray ❻ until it locks into position.

*Insérer le guidon supérieur ❻ dans les tubes du châssis ❻ jusqu'à ce qu'il se bloque des deux côtés. Remonter la tablette pour enfant ❻ jusqu'à ce qu'elle se bloque.*

Inserte el asa superior ❻ en los tubos del armazón ❻ hasta que el asa encaje en ambos lados. Suba la charola para el niño ❻ hasta que encaje en su posición.

**5**

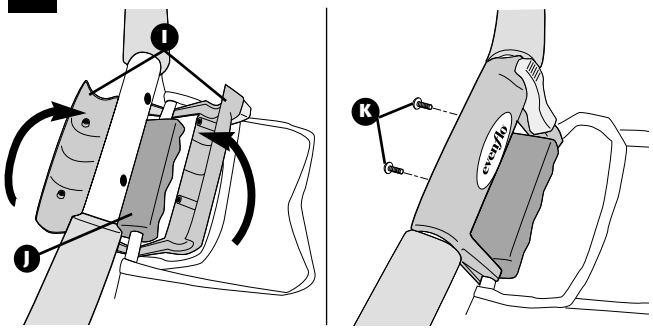


Insert the one-hand fold housing ❶ under the release handle ❶, as shown, and secure with two screws ❶. **NOTE:** If necessary, push back the foam from the center of the upper handle ❻.

*Mettre le logement de repliage d'une main ❶ en dessous de la poignée de libération ❶, selon l'illustration, et l'attacher avec deux vis ❶. **REMARQUE :** Si nécessaire louger la mousse autor du guidon ❻ pour un meilleru confort.*

Inserte el mecanismo para plegar con una sola mano ❶ debajo del asa liberadora ❶, como se muestra y asegure con dos tornillos ❶. **NOTA:** Si es necessario, deslice hacia los lados el hule espuma de la asa superior ❻.

## ASSEMBLE REAR WHEELS • *POUR ASSEMBLER LES ROUES ARRIÈRE* • CÓMO ENSAMBLAR LAS RUEDAS TRASERAS

**1**

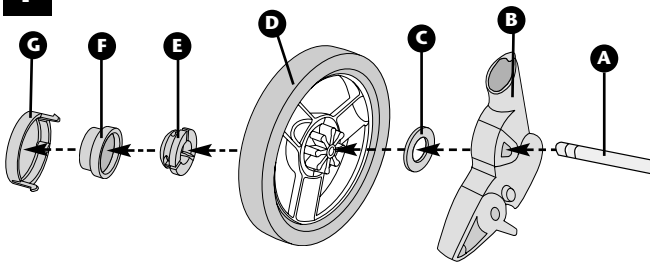


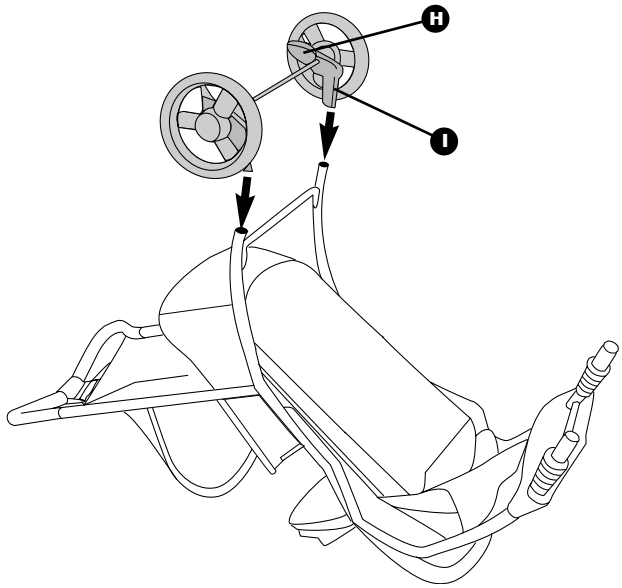


Begin assembly of rear wheels and axle by discarding all packaging. Slide the rear brake housing ❶ onto the axle ❶. Slide plastic washer ❶ onto axle, slide wheel ❶ onto axle, slide retainer ❶ onto axle and **rotate** slightly until retainer snaps into the axle groove. Place cap ❻ over retainer and push until cap snaps onto retainer. Snap hubcap ❻ onto wheel. Repeat for other side. - **NOTE:** Make sure the brake housings are facing the same direction.
Turn the stroller upside down. Hold the rear wheel/axle assembly so the brake levers ❻ face toward the handle. Slide the brake housings ❻ onto the frame legs until they snap into place.

*Commencer l'assemblage des roues et de l'axe arrière en se débarrassant de tout emballage. Faire glisser le logement de frein arrière ❶ sur l'axe ❶. Faire glisser la rondelle en plastique ❶ sur l'axe; faire glisser la roue ❶ sur l'axe; faire glisser la bague de retenue ❶ sur l'axe et faire **pivoter** légèrement jusqu'à ce que la bague de retenue s'enclenche dans la rainure de l'axe. Mettre le capuchon ❻ sur la bague de retenue et appuyer jusqu'à ce qu'il s'enclenche sur la bague de retenue. Enclencher l'enjoliveur ❻ sur la roue. Reprendre l'opération pour l'autre côté.*
***REMARQUE :** S'assurer que les logements de freins sont dirigés dans le même sens.*
*Mettre la poussette à l'envers. Tenir l'ensemble de roues arrière/axe de façon à diriger les leviers de freins ❻ vers la poignée. Faire glisser les logements de frein sur les pieds ❶ du châssis jusqu'à ce qu'ils s'enclenchent.*

Comience el ensamble de las ruedas traseras y el eje desechando el material de embalaje. Deslice el freno trasero ❶ en el eje ❶. Deslice la arandela de plástico ❶ en el eje, deslice la rueda ❶ en el eje, deslice el retén ❶ en el eje y **rote** ligeramente hasta que el retén encaje en la ranura del eje. Coloque la tapa ❻ sobre el retén y presione hasta que la tapa encaje sobre el retén. Encaje el cubo de rueda ❻ sobre la rueda. Repita el procedimiento para el otro lado. **NOTA:** Asegúrese de que los frenos estén orientados en la misma dirección.
Coloque la carriola en posición invertida. Sujete el ensamble de rueda trasera/eje de manera que las palancas del freno ❻ estén orientadas hacia el asa. Deslice los frenos ❶ en las patas del armazón hasta que encajen en su lugar.

## ATTACH SWIVEL WHEELS • *POUR ATTACHER LES ROUES PIVOTANTES* • CÓMO INSTALAR LAS RUEDAS GIRATORIAS

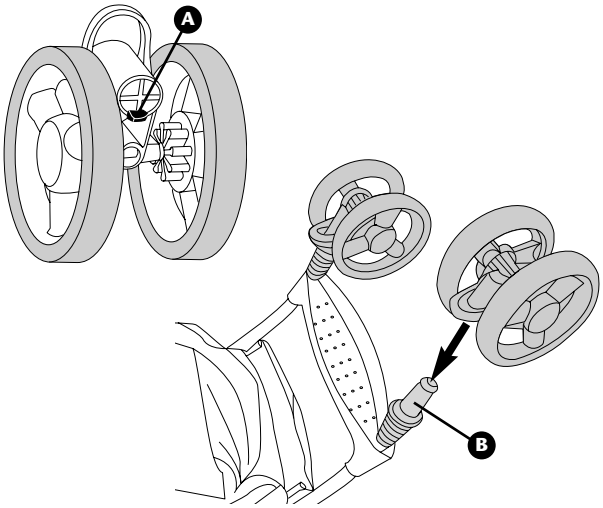


Locate the locking tab Ⓐ on swivel wheels. With the tab side facing up, slide the wheel assembly over the front frame leg Ⓑ until the tab snaps into place. Repeat for other side. **NOTE:** To remove swivel wheels, pull locking tab out and slide the wheel off the leg.

*Repérer l'onglet de verrouillage Ⓐ situé sur les roues pivotantes. Le côté à onglet de verrouillage dirigé vers le haut, faire glisser l'ensemble de roue sur le pied avant du châssis Ⓑ jusqu'à ce que l'onglet s'enclenche. Reprendre l'opération pour l'autre côté.* ***REMARQUE :*** *Pour ôter les roues pivotantes, tirer l'onglet de verrouillage vers l'extérieur et faire glisser la roue hors du pied.*

Ubique la lengüeta de fijación Ⓐ en las ruedas giratorias. Con el lado de la lengüeta hacia arriba, deslice el ensamble de la rueda sobre la pata delantera del armazón Ⓑ hasta que la lengüeta encaje en su lugar. Repita el procedimiento para el otro lado. **NOTA:** Para quitar las ruedas giratorias, jale la lengüeta de fijación hacia afuera y deslice la rueda fuera de la pata.

## SET BRAKE • *BLOCAGE DES FREINS* • CÓMO PONER EL FRENO

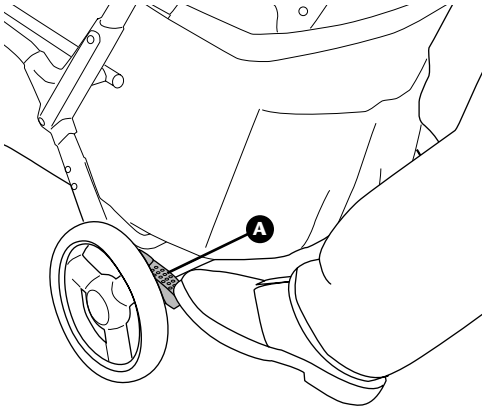


Step on the rear brake levers Ⓐ to lock the rear wheels on the stroller. To release the brakes, lift up on the brake levers.

*Appuyer sur les leviers de freins arrière Ⓐ pour bloquer les roues arrière de la poussette. Pour libérer les freins, soulever les leviers de freins.*

Pise las palancas del freno trasero Ⓐ para bloquear las ruedas traseras de la carriola. Para liberar los frenos, levante las palancas del freno.

## OPEN FRONT CHILD'S TRAY • OUVERTURE DE LA TABLETTE AVANT POUR ENFANT • CÓMO ABRIR LA CHAROLA DELANTERA DEL NIÑO

To open the child's tray, squeeze the release button Ⓐ, and rotate the tray Ⓑ up and away.

*Pour ouvrir la tablette pour enfant, appuyer sur le bouton Ⓐ et faire pivoter la tablette Ⓑ vers le haut et l'extérieur.*

Para abrir la charola para el niño, apriete el botón Ⓐ y gire la charola Ⓑ hacia arriba, alejándola.

## FASTEN BUCKLES • *POUR ATTACHER LES BOUCLES* • CÓMO ABROCHAR LAS HEBILLAS

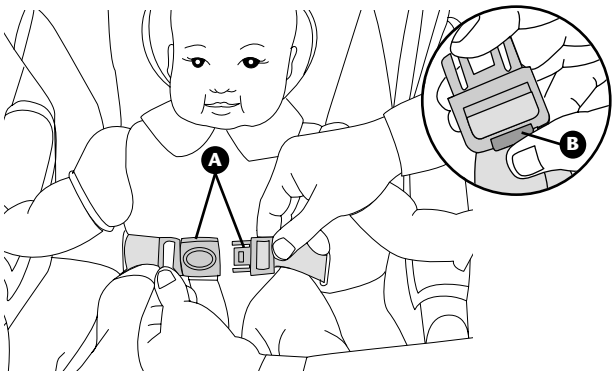


### ⚠WARNING

Avoid serious injury from falling or sliding out. **ALWAYS** use waist restraint.

Place the baby in the seat and bring the crotch panel up between the child's legs. Fasten each buckle Ⓐ and pull the straps to tighten the waist restraint for a snug fit. Close the child's tray and flip brakes up to stroll. **NOTE:** To loosen straps, push in the release button Ⓑ on the buckle and pull up.

### ⚠ADVERTENCIA

Evite lesiones graves por caída o resbalamiento. **SIEMPRE** use la correa de la cintura.

Coloque al bebé en el asiento y suba el panel de la entrepierna entre las piernas del niño. Abroche cada una de las hebillas Ⓐ y tire de las correas para ajustar la correa de la cintura. Cierre la charola del niño y levante los frenos para que la carriola camine. **NOTA:** Para aflojar las correas, presione hacia adentro el botón de liberación Ⓑ de la hebilla y jale hacia arriba.

### ⚠*AVERTISSEMENT*

*Éviter les blessures graves par chute ou glissement.* ***TOUJOURS*** *utiliser la ceinture de retenue.*

*Placer le bébé dans le siège et faire passer le panneau d'entrejambe entre les jambes de l'enfant. Attacher chaque boucle Ⓐ et tirer sur les sangles pour serrer adéquatement la ceinture de retenue. Fermer la tablette pour enfant et mettre l'onglet des freins vers le haut pour commencer la promenade.* ***REMARQUE :*** *Pour desserrer les sangles, appuyer sur le bouton de libération Ⓑ de la boucle et tirer vers le haut.*

## RECLINE SEAT BACK • *POUR INCLINER LE DOSSIER DU SIÈGE* • CÓMO RECLINAR EL ASIENTO

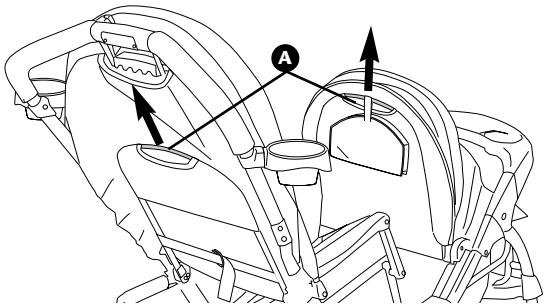


### ⚠WARNING

- **DO NOT** raise or recline seat with child in stroller.
- To use the front seat, baby **MUST** hold head up unassisted (about 4– to 5–months old).

To recline seats, pull up on the seat's recline bar Ⓐ and allow seat to recline to one of two positions. Some models feature three positions for the rear seat.

### ⚠ADVERTENCIA

- **NO** levante ni recline el asiento con el niño en la carriola.
- Para usar el asiento delantero, el bebé **TIENE** que poder soportar su cabeza sin ayuda (aproximadamente a los 4 a 5 meses de edad).

Para reclinar los asientos, jale hacia arriba la barra Ⓐ para reclinar los asientos y permita que el asiento se recline a una de dos posiciones. Algunos modelos tienen tres posiciones para el asiento trasero.

### ⚠*AVERTISSEMENT*

- ***NE PAS*** *relever ou incliner le siège avec un enfant dans la poussette.*
- *Pour utiliser le siège avant, le bébé* ***DOIT*** *pouvoir tenir sa tête droite sans aucune aide (vers 4 à 5 mois).*

*Pour incliner le siège, tirer sur la barre d'inclinaison Ⓐ et laisser le siège s'incliner dans l'une des deux positions possibles. Certains modèles offrent trois positions.*

## RETRACTABLE FRONT CANOPY • *CAPOTE AVANT ESCAMOTABLE* • CAPOTA DELANTERA RETRAIBLE

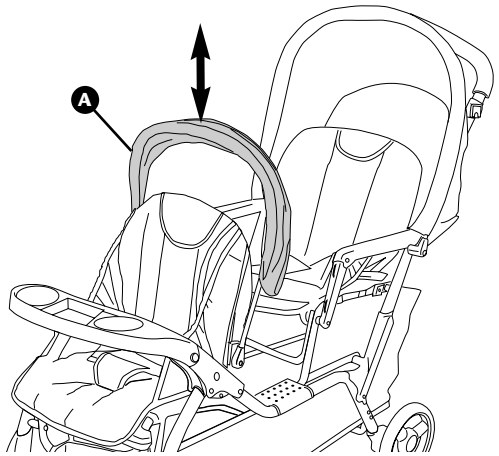


Pull the front canopy Ⓐ straight up or push straight down to obtain proper height.

*Tirer la capote avant Ⓐ vers le haut ou appuyer sur celle-ci vers le bas, en mouvement vertical, afin d'obtenir la hauteur adéquate.*

Jale verticalmente hacia arriba la capota delantera Ⓐ o empuje verticalmente hacia abajo para obtener la altura adecuada.

## EXTEND CANOPY • *POUR ÉTENDRE LA CAPOTE* • CÓMO EXTENDER LA CAPOTA

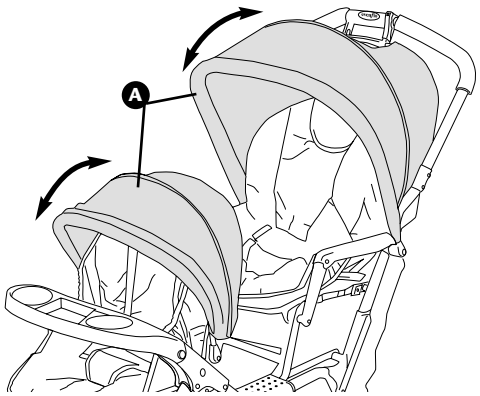


Pull canopy hoops Ⓐ forward to extend canopy. Push canopy toward handle to close.

*Tirer l'arceau de la capote Ⓐ vers l'avant pour étendre la capote. Pousser la capote vers le guidon pour la fermer.*

Jale el aro de la capota Ⓐ hacia adelante para extender la capota. Empuje la capota hacia el asa para cerrarla.

## SWIVEL LOCKS • *BLOCAGES DE PIVOT* • SEGUROS GIRATORIOS

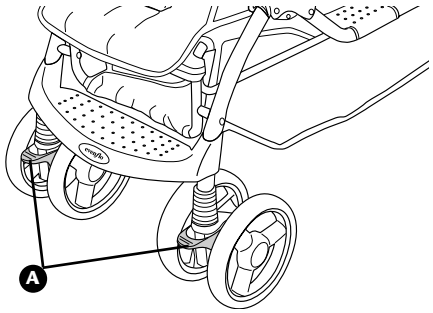


**Some models feature swivel locks that improve handling over rough ground.** To keep wheels from swiveling, step down on the swivel lock levers Ⓐ. Flip up the swivel locks to restore the swivel action.

***Certains modèles sont dotés de blocages de pivots qui facilitent le maniement sur les terrains raboteux.*** *Afin d'empêcher que les roues ne pivotent, appuyer sur les leviers de blocage de pivot Ⓐ. Pour rétablir le pivotement, soulever les blocages de pivot.*

**Algunos modelos cuentan con seguros giratorios que facilitan la dirección sobre terreno accidentado.** Para evitar que las ruedas giren, pise las palancas de los seguros giratorios Ⓐ. Mueva hacia arriba los seguros giratorios para restaurar la acción de giro.

## CUP HOLDER • *PORTE-TASSE* • PORTAVASO

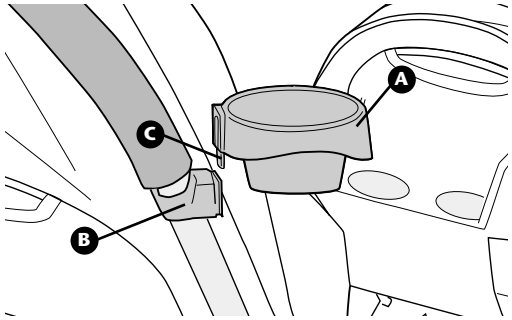


**Some models feature cup holders.** To use the cup holders Ⓐ, install them on the cup holder bases Ⓑ. To remove, depress the tab Ⓒ beneath the cup holder and remove from the base.

***Certains modèles sont dotés de porte-tasses.*** *Pour utiliser les porte-tasses Ⓐ, les installer sur les bases de porte-tasse Ⓑ. Pour les ôter, appuyer sur l'onglet Ⓒ situé en dessous du porte-tasse et l'ôter de la base.*

**Algunos modelos tienen portavasos.** Para usar los portavasos Ⓐ, instálelos en las bases Ⓑ para portavasos. Para quitarlos, presione la lengüeta Ⓒ que se encuentra debajo del portavaso y separe de la base.

## SIDE ENTRY • *ENTRÉE LATÉRALE* • ENTRADA LATERAL

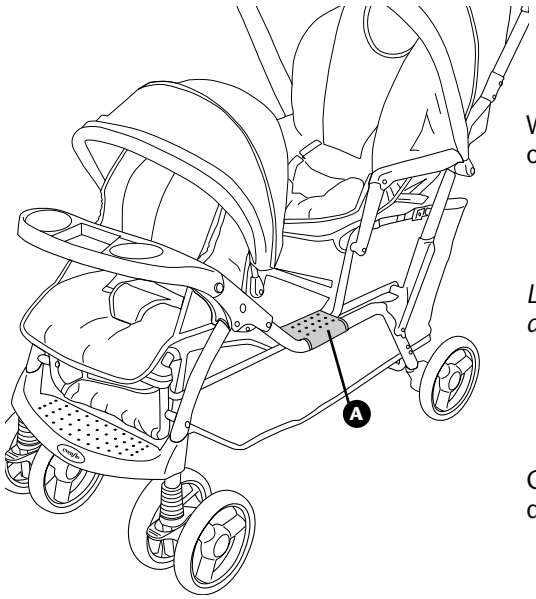


### ⚠WARNING

**ALWAYS** assist your children while climbing into or out of the stroller.

When using the MyStep™ side-entry, be sure to lock the rear brakes before your child steps onto the stroller Ⓐ.

### ⚠*AVERTISSEMENT*

***TOUJOURS*** *aider vos enfants à entrer ou sortir de la poussette.*

*Lors de l'utilisation de l'entrée latérale MyStep™, s'assurer de bloquer les freins arrière avant que l'enfant ne se mette dans la poussette Ⓐ.*

### ⚠ADVERTENCIA

**SIEMPRE** ayude a los niños a subirse y bajarse de la carriola.

Cuando use la entrada lateral MyStep™, asegúrese de poner los frenos traseros antes de que el niño entre a la carriola Ⓐ.

## REAR CHILD'S TRAY • *TABLETTE ARRIÈRE POUR ENFANT* • CHAROLA TRASERA DEL NIÑO

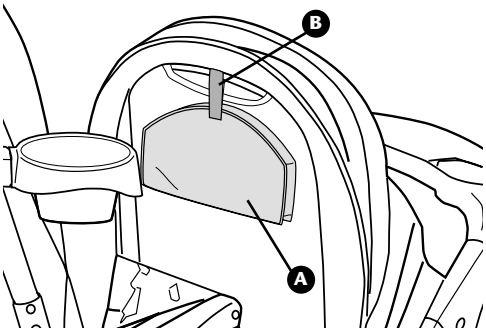


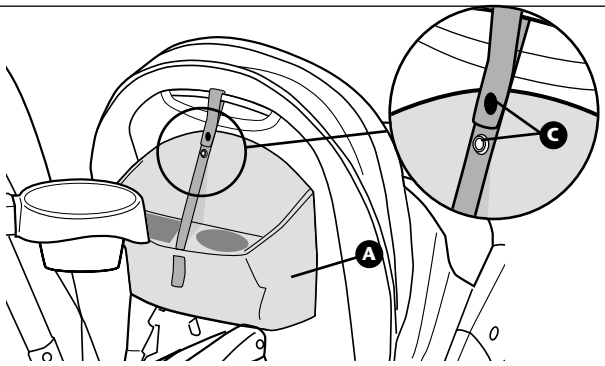


**Some models feature a rear child's tray.** Open the rear tray Ⓐ by pulling on the strap Ⓑ. Use either snap Ⓒ to keep the tray level.

***Certains modèles sont dotés d'une tablette arrière pour enfant.*** *Ouvrir la tablette arrière Ⓐ en tirant sur la sangle Ⓑ. Utiliser l'une des pressions Ⓒ pour ajuster la tablette à niveau.*

**Algunos modelos vienen con una charola trasera para el niño.** Abra la charola trasera Ⓐ jalando la correa Ⓑ. Puede utilizar cualquier seguro Ⓒ para mantener la charola nivelada.

## USING YOUR STROLLER AS A CARRIAGE • *POUR UTILISER LA POUSSETTE COMME LANDAU* • CÓMO USAR LA CARRIOLA COMO UN CARRUAJE

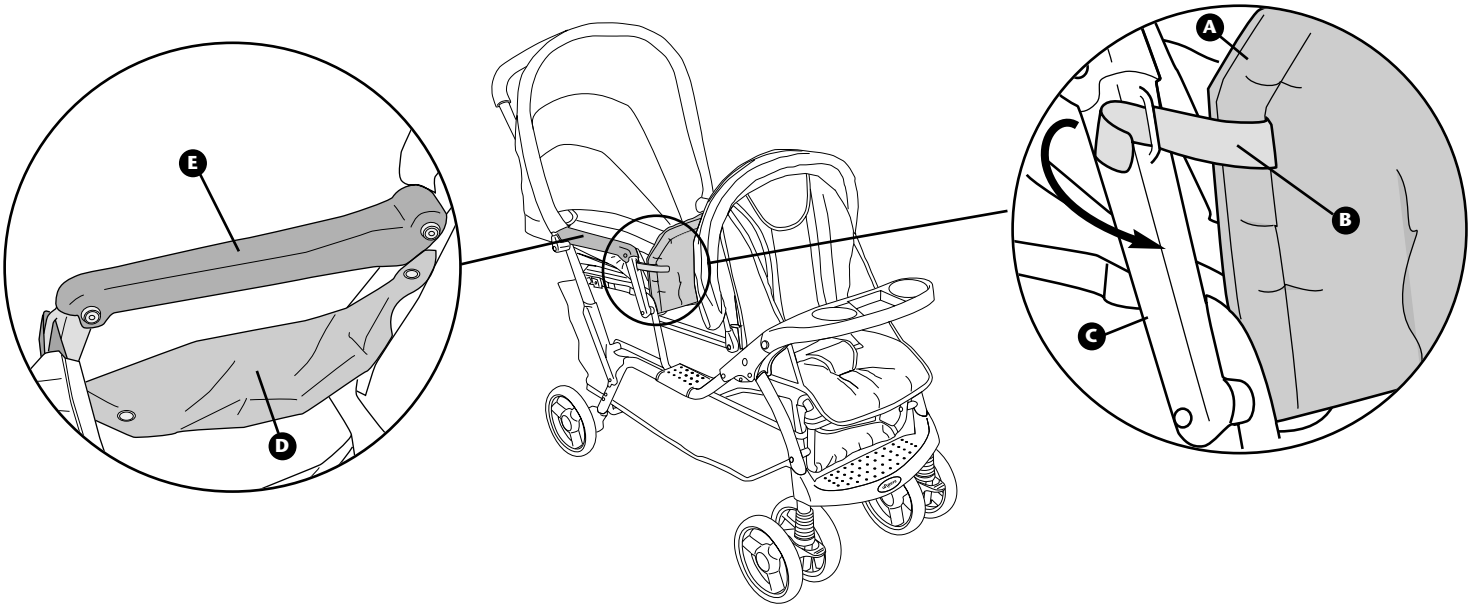


1. **Certain models feature a carriage position.**
2. Pull the carriage bar Ⓐ out from underneath the rear seat.
3. Bring the carriage bar up and connect the hook/loop tabs Ⓑ to the armrest Ⓒ .
4. Be sure the armrest flaps are snapped Ⓓ to the armrests Ⓔ .
5. Fully recline the seat (see page 9).
6. Reverse these steps to convert the carriage back to a stroller.

### ⚠WARNING

- **NEVER** use in reclined carriage position unless the carriage boot is in place. Child could fall out, or slip into leg openings and strangle.
- Fabric side panels must be snapped to front of both armrests.

1. ***Certains modèles sont dotés d'une option landau.***
2. *Dégager la barre de landau Ⓐ de sa position en dessous du siège arrière.*
3. *Relever la barre de landau et attacher les languettes « à crochets et à boucles » Ⓑ aux accoudoirs Ⓒ.*
4. *S'assurer que les rabats des accoudoirs sont enclenchés Ⓓ.*
5. *Incliner complètement le siège vers l'arrière (se référer à la page 9).*
6. *Inverser ces étapes pour remettre le landau en poussette.*

### ⚠*AVERTISSEMENT*

- ***NE JAMAIS*** *utiliser en position inclinée de landau à moins de n'avoir mis en position la barre de landau. L'enfant risque de tomber ou glisser au travers des ouvertures de jambe et s'étrangler.*
- *Les panneaux latéraux en tissu doivent être attachés sur le devant des deux accoudoirs.*

1. **Algunos modelos cuentan con una posición de carruaje.**
2. Jale la barra de carruaje Ⓐ sacándola de debajo del asiento trasero.
3. Suba la barra de carruaje y conecte las lengüetas de gancho/bucle Ⓑ al descansabrazos Ⓒ.
4. Asegúrese de que las solapas de los descansabrazos estén abrochadas Ⓓ.
5. Recline completamente el asiento (consulte la página 9).
6. Invierta estos pasos para convertir el carruaje a carriola.

### ⚠ADVERTENCIA

- **NUNCA** use la posición de carruaje reclinada a menos que la protección de carruaje esté instalada en su lugar. El niño puede caerse o resbalarse por las aberturas para las piernas y sufrir estrangulamiento.
- Los paneles laterales de tela tienen que estar abrochados al frente de ambos descansabrazos.

# ⚠WARNING

**THESE WARNINGS REFER TO THE REAR POSITION ONLY.**

The following Evenflo® child restraints can be used in the CitiTour™/Take Me, Too!™ Stroller:

**On My Way®, Discovery®, Cozy Carry®, Secure Ride®, PortAbout™, Tot Taxi™, Embrace™**

For a list of applicable infant car seats, you may check Evenflo's website at **www.evenflo.com** or call **Evenflo ParentLink at1-800-233-5921 (USA), 1-937-773-3971 (Canada), or 01-800-706-12-00 (Mexico)**. Other car seats or carriers are not designed to fit the stroller frame and may result in serious injury to your child.

- When an infant seat is in the stroller, **ALWAYS** fasten the infant seat strap and tighten securely.
- The infant seat strap is only to be used when attaching the infant car seat. **DO NOT** use for any other purpose. Discontinue use if the infant seat strap is frayed or damaged.
- **ALWAYS** raise rear child's tray before attaching infant car seat (rear seat only).
- To assure safety for your baby, please refer to the manufacturer's instructions for the use of your infant car seat.
- **DO NOT** lift stroller by using the infant car seat handle.
- If unable to securely attach infant car seat to stroller, remove the car seat and contact **Evenflo ParentLink at 1-800-233-5921 (USA), 1-937-773-3971 (Canada), or 01-800-706-12-00 (Mexico).**
- When an infant car seat is in the stroller, make sure the infant car seat is securely strapped in place.
- Some infant car seats have a blanket/boot option that must be removed for proper attachment to the CitiTour™/Take Me, Too!™ Stroller.
- Store infant seat strap under seat pad when not in use with the infant car seat for the rear seat and under the basket for the front seat.

# ⚠*AVERTISSEMENT*

***CES AVERTISSEMENTS SE RÉFÈRENT SEULEMENT AU SIÈGE ARRIÈRE.***

*Les systèmes de retenue pour enfant suviant de la marque Evenflo peuvent être utilisés uniquement avec la poussette CitiTour™/Take Me, Too!™ :*

***On My Way®, Discovery®, Cozy Carry®, Secure Ride®, PortAbout®, Tot Taxi®, Embrace™***

*Pour obtenir la liste des sièges auto pour nouveau-né concernés, on peut également consulter le site Web d'Evenflo* ***www.evenflo.com*** *ou appeler le* ***« Parent-Link » d'Evenflo en composant le 1-937-773-3971 (Canada) ou le 1-800-233-5921 (É.U.).*** *Les autres sièges auto ou porte-bébés ne sont pas conçus pour s'adapter dans le châssis de la poussette et peuvent entraîner des blessures graves à votre enfant.*

- *Lorsqu'un siège auto se trouve dans la poussette,* ***TOUJOURS*** *bien attacher la sangle pour siège de nouveau-né et la serrer adéquatement.*
- *La sangle pour siège de nouveau-né doit être utilisée uniquement pour attacher le siège auto pour nouveau-né.* ***NE PAS*** *l'utiliser à d'autre fin. Cesser d'utiliser la sangle pour siège de nouveau-né si elle est effilochée ou endommagée.*
- ***TOUJOURS*** *soulever la tablette pour enfant avant d'attacher le siège auto pour nouveau-né.*
- *Pour assurer la sécurité du bébé, prière de se référer au mode d'emploi du fabricant en ce qui concerne l'utilisation du siège auto pour nouveau-né.*
- ***NE PAS*** *soulever la poussette en se servant de l'anse du siège auto pour nouveau-né.*
- *S'il n'est pas possible d'attacher adéquatement le siège auto pour nouveau-né à l'aide de la sangle pour siège de nouveau-né, ôter le siège auto et prendre contact avec le* ***« ParentLink » d'Evenflo en composant le 1-937-773-3971 (Canada) ou le 1-800-233-5921 (É.U.).***
- *Lorsqu'un siège pour nouveau-né se trouve dans la poussette, s'assurer que ce siège est bien enclenché sur la poussette.*
- *Certains sièges auto pour nouveau-né sont dotés d'une option couverture/cloison de landau qui doit être ôtée pour permettre la fixation adéquate à la poussette CitiTour™/Take Me, Too!™.*
- *Lorsque la sangle pour siège de nouveau-né n'est pas utilisée avec le siège-auto, la ranger sous le coussin du siège pour le siège arrière et sous le panier pour le siège avant.*

# ⚠ADVERTENCIA

**ESTAS ADVERTENCIAS SE REFIEREN UNICAMENTE AL ASIENTO TRASERO.**

Los asientos de bebé para el automovil, a continuación, marca Evenflo, pueden ser usados con las carriolas CitiTour™/Take Me, Too!™:

**On My Way®, Discovery®, Cozy Carry®, Secure Ride®, PortAbout™, Tot Taxi™, Embrace™**

También puede obtener una lista de los correspondientes asientos de bebé para el automóvil en el sitio Web de Evenflo en **www.evenflo.com** o llame a **Evenflo ParentLink al 01-800-706-12-00 (México) o al 1-800-233-5921 (EE.UU.).** Otros asientos para el automóvil o portabebés no están diseñados para el armazón de la carriola y podrían provocarse lesiones graves a su niño.

- Cuando el asiento de bebé está en la carriola, **SIEMPRE** abroche la correa del asiento de bebé y ajuste bien.
- La correa para el asiento de bebé para el automóvil es para usarse sólo cuando se use el asiento de bebé para el automóvil. **NO** la use para ningún otro propósito. Descontinúe su uso si la correa se daña o deshilacha.
- **SIEMPRE** levante la charola trasera del niño antes de sujetar el asiento de bebé para el automóvil.
- Por la seguridad de su bebé, por favor consulte las instrucciones del fabricante para el uso del asiento de bebé para el automóvil.
- **NO** levante la carriola usando el asa del asiento de bebé para el automóvil.
- Si no puede asegurar el asiento de bebé para el automóvil usando la correa para el asiento, quite el asiento para el automóvil y comuníquese con **Evenflo ParentLink al 01-800-706-12-00 (México) o al 1-800-233-5921 (EE.UU.).**
- Cuando la carriola tenga un asiento de bebé para el automóvil, asegúrese que el asiento de bebé esté bien abrochado en su lugar con las correas.
- Algunos asientos de bebé para el automóvil tienen una opción de cobertor/protección que se tiene que quitar para poder instalarlos correctamente en la Carriola CitiTour™/Take Me, Too!™.
- Guarde la correa del asiento de bebé debajo del acolchado del asiento cuando no la use con el asiento de bebé para el automóvil para el asiento trasero y debajo de la canasta para el asiento delantero.

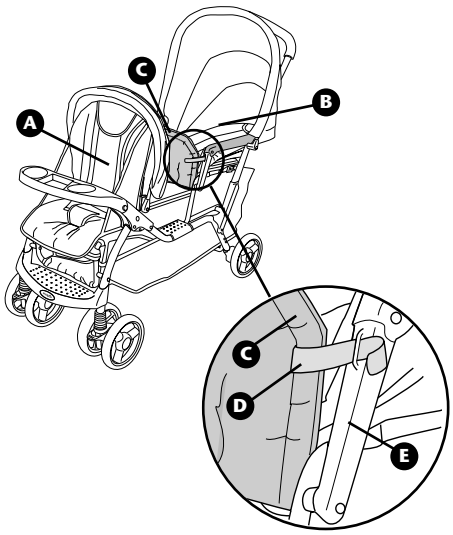


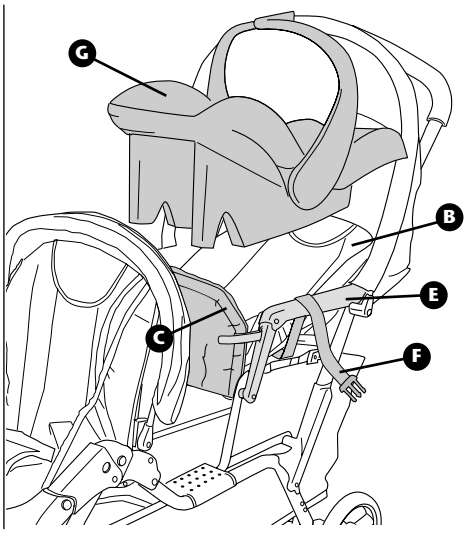


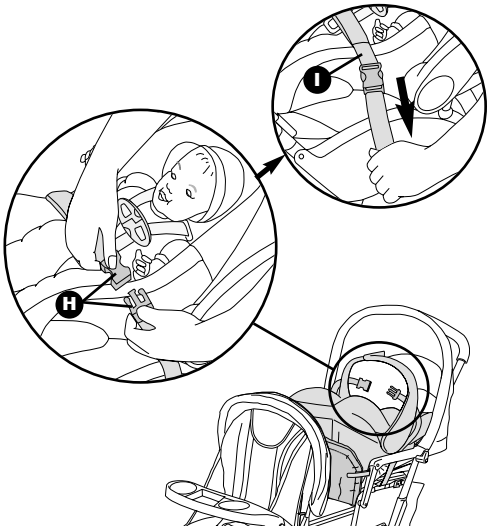


1. Make sure the front seat back Ⓐ and rear tray are in the fully upright position.
2. Place the rear seat back Ⓑ in recline position, as shown. Raise the carriage bar Ⓒ fully, and secure with hook/loop tabs Ⓓ on the front of the armrest Ⓔ. **NOTE:** In the the deluxe version the rear seat back can also be fully lowered to the carriage position.
3. Lift seat pad, or look in the storage basket, and pull out both ends of the infant car seat restraint Ⓕ. **NOTE:** The infant car seat **MUST** be in the rear-facing position.
4. Lower the infant car seat Ⓖ into the stroller. The infant seat fits **BETWEEN** the armrests Ⓔ, carriage bar Ⓒ, and the seat back Ⓑ. **NOTE:** Do not hook any car seat **ONTO** the carriage bar.
5. Bring the infant seat straps Ⓕ over the car seat, fasten the buckle Ⓗ and pull the strap Ⓘ to tighten for a snug fit.

**To remove the infant car seat:** Unbuckle the strap, lift seat out and store the straps under the seat pad or in the storage basket.

### CHECKLIST FOR PROPER INSTALLATION

- Make sure the infant car seat Ⓖ is in the rear-facing position.
- Make sure the infant seat is securely nested between the armrests Ⓔ, seat back Ⓑ, and the carriage bar Ⓒ.
- **ALWAYS** fasten the infant seat strap Ⓘ and tighten securely.

1. *S'assurer que le dossier du siège avant Ⓐ et tablette arrière son complètement en position droite.*
2. *Mettre le dossier du siège arrière Ⓑ en position inclinée, selon l'illustration. Soulever complètement la barre de landau Ⓒ et l'attacher avec les languettes « à crochets et à boucles » Ⓓ à l'avant de l'accoudoir Ⓔ.* ***REMARQUE :*** *Sur certains modèles, le dossier du siège arrière peut être abaissé complètement en position de landau.*
3. *Soulever le coussin du siège, ou voir en panier de rangement, et extraire les deux extrémités de la sangle de retenue du siège auto pour nouveau-né Ⓕ.* ***REMARQUE :*** *Le siège auto pour nouveau-né* ***DOIT*** *être en orientation face à l'arrière.*
4. *Abaisser le siège auto pour nouveau-né Ⓖ sur la poussette. Le siège pour nouveau-né s'ajuste* ***ENTRE*** *les accoudoirs Ⓔ, la barre de landau Ⓒ et le dossier du siège Ⓑ.* ***REMARQUE :*** *Ne pas accrocher un siège auto À la barre de landau.*
5. *Faire passer les sangles de siège pour nouveau-né Ⓕ par-dessus le siège auto, attacher la boucle Ⓗ et tirer sur la sangle Ⓘ pour la serrer adéquatement.*

***Pour ôter le siège auto pour nouveau-né :*** *Détacher la boucle, soulever le siège et ranger les sangles en dessous du coussin du siège ou en le panier de rangement.*

### *LISTE DE CONTRÔLE POUR UNE INSTALLATION ADÉQUATE*

- *S'assurer que le siège auto pour nouveau-né Ⓖ est en orientation face à l'arrière.*
- *S'assurer que le siège auto pour nouveau-né est bien logé entre les accoudoirs Ⓔ, le dossier du siège Ⓑ et la barre de landau Ⓒ.*
- ***TOUJOURS*** *bien attacher la sangle pour siège de nouveau-né Ⓘ et la serrer adéquatement.*

1. Asegúrese de que el respaldo del asiento delantero Ⓐ y charola trasera esté en la posición completamente vertical.
2. Coloque el respaldo del asiento trasero Ⓑ en la posición reclinada, como se muestra. Suba completamente la barra de carruaje Ⓒ, y fíjela con las lengüetas de gancho/bucle Ⓓ que se encuentran en el frente del descansabrazos Ⓔ. **NOTA:** En algunos modelos, el respaldo del asiento trasero también se puede bajar completamente en la posición de carruaje.
3. Levante el acolchado del asiento, o vea en la canastilla de almacenamiento, y saque ambos extremos de la correa Ⓕ para el asiento de bebé para el automóvil. **NOTA:** El asiento de bebé para el automóvil **TIENE** que estar en la posición mirando hacia atrás.
4. Baje el asiento de bebé para el automóvil Ⓖ dentro de la carriola. El asiento de bebé entra **ENTRE** los descansabrazos Ⓔ , la barra de carruaje Ⓒ y el respaldo del asiento Ⓑ. **NOTA:** No enganche ningún asiento para el automóvil **EN** la barra de carruaje.
5. Suba las correas para el asiento de bebé Ⓕ sobre el asiento de bebé para el automóvil, abroche la hebilla Ⓗ y jale la correa Ⓘ para apretar hasta que quede ajustada.

**Para sacar el asiento de bebé para el automóvil:** Desabroche la correa, levante el asiento y guarde las correas debajo del acolchado o en la canastilla de almacenamiento.

### LISTA DE VERIFICACIÓN PARA UNA INSTALACIÓN CORRECTA

- Asegúrese de que el asiento de bebé para el automóvil Ⓖ esté en la posición mirando hacia atrás.
- Asegúrese de que el asiento de bebé esté anidado con seguridad entre los descansabrazos Ⓔ, el respaldo del asiento Ⓑ y la barra de carruaje Ⓒ.
- **SIEMPRE** abroche la correa del asiento de bebé Ⓘ y ajuste bien.

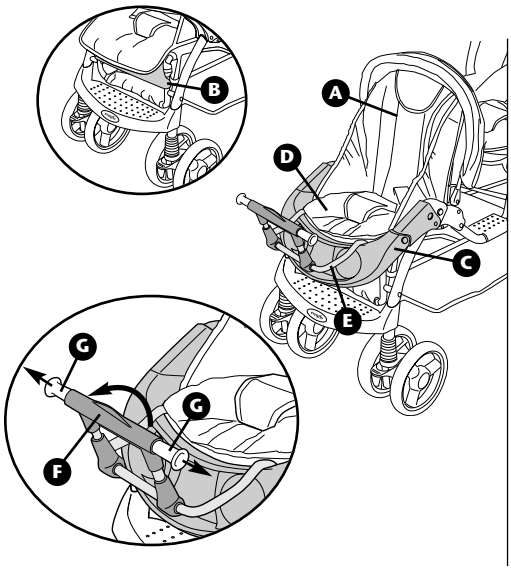


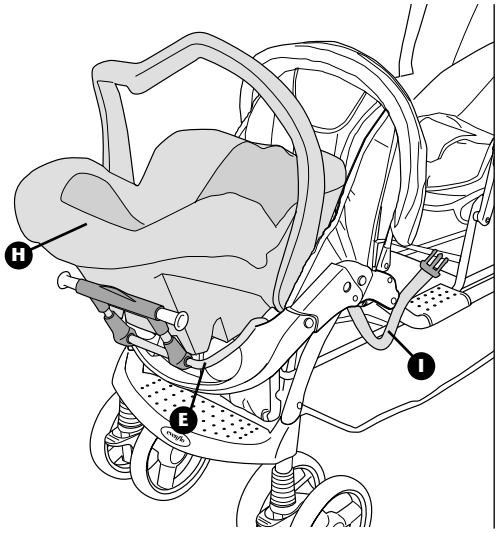


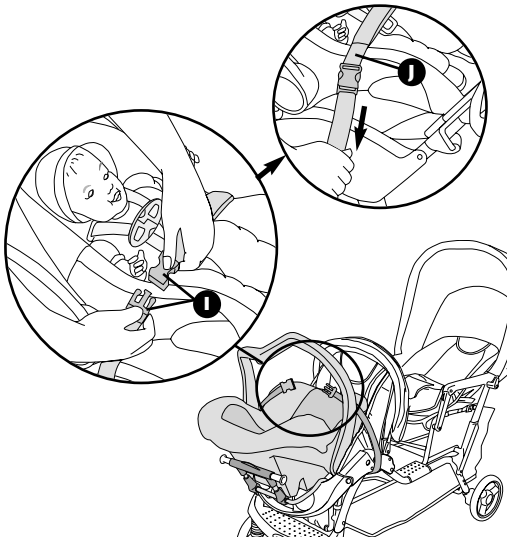


1. Make sure the front seat back Ⓐ is in the fully upright position.
2. Unsnap the seat sling Ⓑ from the stroller frame.
3. Lower the front child's tray Ⓒ (see step 1, page 16).
4. Reach between the child seat Ⓓ and the child's tray Ⓒ and pull out the infant car seat bar Ⓔ. Fully extend the car seat bar over the tray until it locks into place.
5. Swing the support bar Ⓕ forward and adjust the support posts Ⓖ to fit your car seat. **NOTE:** The infant car seat **MUST** be in the rear-facing position.
6. Lower the infant car seat Ⓗ down onto the infant car seat bar Ⓔ. Remove infant seat straps Ⓘ from the basket beneath seat.
7. Bring the infant seat straps Ⓘ over the infant car seat, fasten the buckle Ⓙ and pull the strap Ⓚ to tighten for a snug fit.

**To remove the infant car seat:**
Unbuckle the strap, lift seat out and store the straps in storage basket. Reverse steps 1 – 7 to stow the infant car seat bar Ⓔ.

### CHECKLIST FOR PROPER INSTALLATION

- Make sure the infant car seat Ⓗ is in the rear-facing position.
- **ALWAYS** fasten the infant seat strap Ⓘ and tighten securely.

1. *S'assurer que le dossier du siège avant Ⓐ est complètement en position droite.*
2. *Dégrafer la doublure du siège Ⓑ de la tubulure de la poussette.*
3. *Abaisser la tablette avant pour enfant Ⓒ (se référer à l'étape 1, page 16).*
4. *Tirer la tubulure Ⓔ du siège-auto pour nouveau-né située entre le siège pour enfant Ⓓ et la tablette pour enfant Ⓒ. Déployer la tubulure du siège-auto par dessus la tablette jusqu'à ce qu'elle s'enclenche dans son emplacement.*
5. *Basculer la tubulure de support Ⓕ vers l'avant et ajuster les tiges de support Ⓖ pour les adapter au siège-auto.* ***REMARQUE :*** *Le siège-auto pour nouveau-né* ***DOIT*** *être face à l'arrière.*
6. *Abaisser le siège-auto pour nouveau-né Ⓗ sur la tubulure Ⓔ du siège-auto pour nouveau-né. Enlever les sangles Ⓘ du siège pour nouveau-né du panier situé sous le siège.*
7. *Faire passer la sangle pour siège auto pour nouveau-né Ⓘ par-dessus le siège auto pour nouveau-né, attacher la boucle Ⓙ et tirer sur la sangle Ⓚ pour bien la serrer.*

***Pour ôter le siège-auto pour nouveau-né :***
*Détacher la boucle, soulever le siège et ranger les sangles dans le panier de rangement. Procéder en sens inverse, (étapes 7 à 1) pour remettre en place la tubulure Ⓔ du siège-auto pour nouveau-né.*

### *LISTE DE CONTROLE POUR UNE INSTALLATION ADÉQUATE*

- *S'assurer que le siège auto pour nouveau-né Ⓗ est en orientation face à l'arrière.*
- ***TOUJOURS*** *attacher la sangle pour siège auto pour nouveau-né Ⓘ et la serrer adéquatement.*

1. Asegúrese de que el respaldo del asiento delantero Ⓐ esté en la posición completamente vertical.
2. Desabroche la tela de soporte Ⓑ del armazón de la carriola.
3. Baje la charola infantil delantera Ⓒ (consulte el paso 1, página 16).
4. Introduzca la mano entre el asiento de bebé para el automóvil Ⓓ y la charola infantil Ⓒ y jale la barra Ⓔ del asiento de bebé para el automóvil. Extienda por completo la barra del asiento de bebé para el automóvil sobre la charola hasta que se ajuste en su lugar.
5. Haga girar la barra de soporte Ⓕ hacia adelante y ajuste los postes de soporte Ⓖ para que se ajusten al asiento de bebé para el automóvil. **NOTA:** El asiento de bebé para el automóvil **DEBE** estar en la posición mirando hacia atrás.
6. Baje el asiento de bebé Ⓗ sobre la barra del asiento de bebé para el automóvil Ⓔ. Quite las correas para el asiento de bebé Ⓘ Ique se encuentran en la canasta debajo del asiento.
7. Suba las correas para el asiento de bebé Ⓘ sobre el asiento de bebé para el automóvil, abroche la hebilla Ⓙ y jale la correa Ⓚ para apretar hasta que quede cómodamente ajustada.

**Para quitar el asiento de bebé para el automóvil:**
Desabroche la correa, levante el asiento y guarde las correas en la canastilla de almacenamiento. Realice los pasos 1 a 7 en orden inverso para guardar la barra Ⓔ del asiento de bebé para el automóvil.

### LISTA DE VERIFICACIÓN PARA UNA INSTALACIÓN CORRECTA

- Asegúrese de que el asiento de bebé para el automóvil Ⓗ esté en la posición mirando hacia atrás.
- **SIEMPRE** abroche la correa del asiento de bebé Ⓘ y apriete con seguridad.

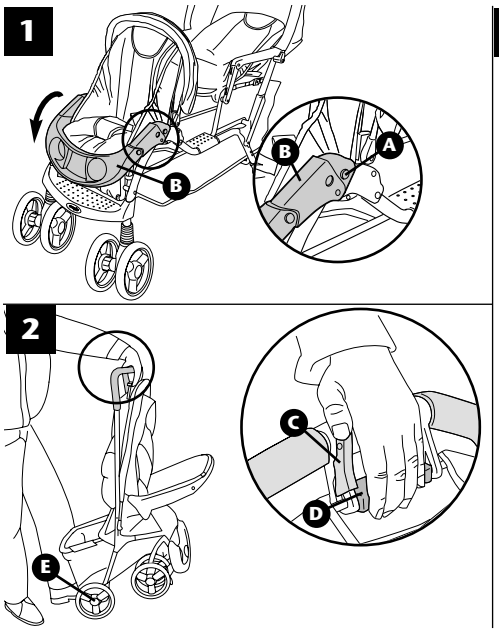


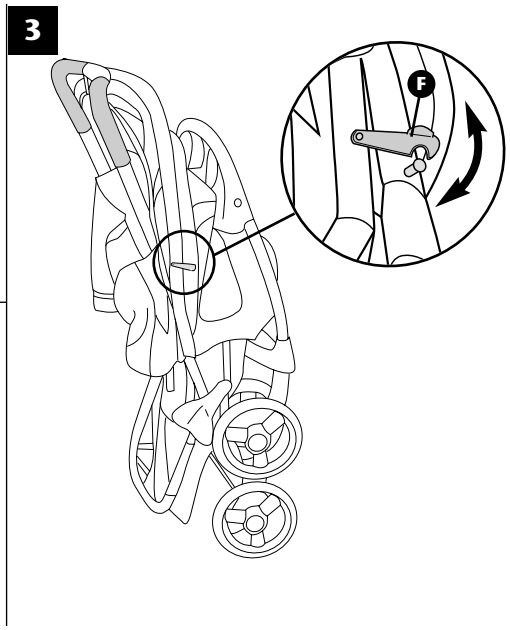


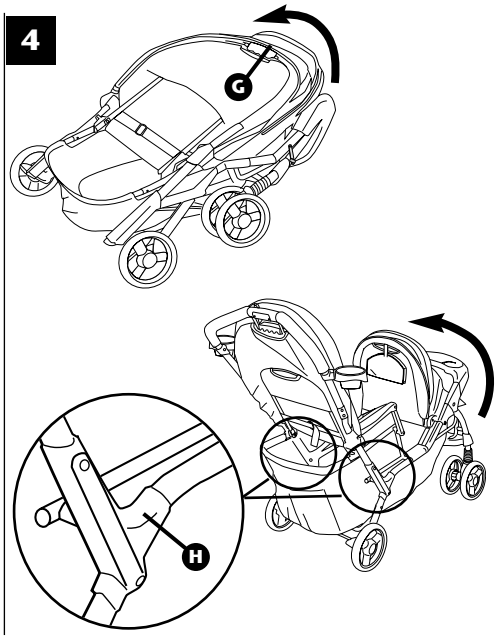


To fold stroller, lock rear brakes and remove your baby. Close canopies and unlock swivel wheels. Make sure the front canopy is in the retracted position. If present, remove the infant car seat bar (see page 15). **NOTE:** To orient front wheels correctly, roll stroller rearward slightly.

1. Squeeze the tray release buttons Ⓐ on both sides of stroller, and lower the tray Ⓑ.
2. Press the release lever Ⓒ while lifting the release handle Ⓓ.
3. Place one foot on the rear axle Ⓔ, and lift up and forward closing the stroller to the folded position.
4. Fasten the fold latch Ⓕ.
5. For convenience, the stroller will stand alone.

**To unfold stroller:** Unlock the fold latch Ⓕ, grasp the upper handle Ⓖ and pull upward until the stroller opens and the left and right frame joints Ⓗ lock into place. There will be an audible "click" on both sides of the stroller when it is properly locked open. Raise the child's tray until it locks into position. **NOTE:** To prevent the front canopy from catching on the front child's tray, make sure the front child's tray is unlocked **before** unfolding the stroller (see step 1).

## ⚠WARNING

It is very important that the stroller is locked in the manufacturer's recommended position before use.

*Pour replier la poussette, bloquer les freins arrière et retirer le bébé. Fermer les capotes et débloquer les roues à pivot.* ***REMARQUE :*** *Pour orienter correctement les roues avant, faire rouler légèrement en arrière la poussette. S'assurer que la capote avant est escamotée.*

1. *Appuyer sur les boutons de libération de la tablette Ⓐ, situés des deux côtés de la poussette et abaisser la tablette Ⓑ.*
2. *Appuyer sur le levier de libération Ⓒ tout en soulevant la poignée de libération Ⓓ.*
3. *Mettre un pied sur l'axe arrière Ⓔ et soulever vers le haut et l'avant en fermant la poussette en position de rangement.*
4. *Attacher le loquet de repliage Ⓕ.*
5. *Pour plus de commodité, la poussette reste en position verticale.*

***Pour déplier la poussette :*** *débloquer le loquet de repliage Ⓕ, prendre le guidon supérieur en main Ⓖ et tirer vers le haut jusqu'à ce que la poussette s'ouvre et que les charnières du châssis droite et gauche Ⓗ se bloquent. Un « clic » sera audible de chaque côté de la poussette lorsque celle-ci est bloquée adéquatement en position ouverte. Remonter la tablette pour enfant jusqu'à ce qu'elle se bloque.* ***REMARQUE :*** *Afin d'éviter que la capote avant ne reste accrochée à la tablette avant pour enfant, s'assurer que la tablette avant pour enfant est débloquée* ***avant*** *de déplier la poussette (se référer à l'étape 1).*

## ⚠*AVERTISSEMENT*

*Il est très important de bloquer la poussette en position recommandée par le fabricant avant de l'utiliser.*

Para plegar la carriola, ponga los frenos traseros y saque al bebé. Cierre las capotas y desbloquee las ruedas giratorias. Asegúrese de que la capota delantera esté en la posición retraída. Si está instalada la barra del asiento de bebé para el automóvil, quítela (consulte la página 15). **NOTA:** Para orientar correctamente las ruedas delanteras, ruede la carriola un poco hacia atrás.

1. Oprima los botones de liberación de la charola Ⓐ en ambos lados de la carriola y baje la charola Ⓑ.
2. Presione la palanca de liberación Ⓒ mientras levanta el asa de liberación Ⓓ.
3. Coloque un pie en el eje trasero Ⓔ y levante hacia arriba y hacia delante cerrando la carriola a su posición plegada.
4. Abroche el seguro de plegado Ⓕ.
5. Para su comodidad, la carriola se para sola.

**Para desplegar la carriola:** libere el seguro de plegado Ⓕ, agarre el asa superior Ⓖ y jale hacia arriba hasta que la carriola se abra y las articulaciones Ⓗ del lado izquierdo y derecho del armazón encajen en su lugar. Escuchará un "clic" en ambos lados de la carriola cuando ésta quede abierta y bloqueada correctamente. Suba la charola para el niño hasta que encaje en su posición. **NOTA:** Para evitar que la capota delantera se atore en la charola delantera del niño, asegúrese de que la charola delantera esté desbloqueada **antes** de desplegar la carriola (consulte el paso 1).

## ⚠ADVERTENCIA

Es muy importante que la carriola quede bloqueada en la posición recomendada por el fabricantes antes de usarla.

**TO CLEAN SEAT PAD AND CARGO BASKET:**

- Clean minor spills and stains on cloth, vinyl or plastic surfaces with cold water and mild soap. Air dry.
- Removable seat pad (optional) is machine washable separately in cold water–delicate cycle. **NO** chlorine bleach. Tumble dry 10-15 minutes on low heat, remove immediately. **DO NOT** iron or dry clean.

**TO CLEAN AND MAINTAIN FRAME:**

- Metal and plastic parts can be wiped clean with a soft damp cloth and dried with a soft cloth. **DO NOT** use abrasive cleaners or solvents.
- An occasional drop of vegetable oil may reduce wear and tear on moving parts.
- Periodically check seat pad anchoring straps on underside of seat to make sure they are secured to frame.

***POUR NETTOYER LE COUSSIN DU SIÈGE ET LE PANIER :***

- *Nettoyer les petites taches et traces de liquide sur les surfaces en tissu, vinyle ou plastique avec de l'eau froide et un nettoyant doux. Laisser sécher à l'air.*
- *Le coussin amovible (en option) est lavable en machine séparément, à l'eau froide, au cycle délicat. Sécher au sèche-linge à basse température pendant 10 ou 15 minutes et retirer immédiatement.* ***NE PAS*** *repasser ou nettoyer à sec.*

***POUR NETTOYER ET ENTRETENIR LE CHÂSSIS :***

- *Les pièces en métal et en plastique peuvent être essuyées avec un linge doux propre et humecté et séchées avec un linge doux.* ***NE PAS*** *utiliser de nettoyants abrasifs ou de solvants.*
- *A l'occasion, une goutte d'huile végétale peut réduire l'usure des pièces mobiles.*
- *Vérifier périodiquement les sangles d'attache du coussin du siège sur l'envers du siège pour s'assurer qu'elles sont bien attachées au châssis.*

**PARA LIMPIAR EL ACOLCHADO DEL ASIENTO Y LA CANASTILLA:**

- Limpie los derrames pequeños y manchas de las superficies de tela, vinilo y plástico con agua fría y jabón suave. Deje secar al aire.
- El acolchado del asiento se puede quitar (opcional) y lavar en lavadora por separado en agua fría en el ciclo delicado. **NO** use blanqueador con cloro. Seque en secadora durante 10-15 minutos en calor bajo, saque de la secadora inmediatamente. **NO** planche ni lave en seco.

**PARA LIMPIAR Y DAR MANTENIMIENTO AL ARMAZÓN:**

- Las piezas de metal y plástico se pueden limpiar con un paño suave y húmedo y se pueden secar con un paño suave. **NO** use limpiadores abrasivos ni solventes.
- La aplicación ocasional de gotas de aceite vegetal puede reducir el desgaste de las piezas que se mueven.
- Periódicamente revise las correas de fijación del acolchado del asiento que se encuentran debajo del asiento para asegurarse que estén bien aseguradas al armazón.

For a period of 90 days from the original purchase of this Product, Evenflo warrants to the original end user ("Purchaser") this Product (including any accessories) against defects in material or workmanship. Evenflo's sole obligation under this express limited warranty shall be, at Evenflo's option, to repair or replace any Product that is determined to be defective by Evenflo and determined to be covered by this warranty.

Repair or replacement as provided under this warranty is the exclusive remedy of the Purchaser. Proof of purchase in the form of a receipted invoice or bill of sale evidencing that the Product is within the warranty period must be presented to obtain warranty service. This express limited warranty is extended by Evenflo ONLY to the original Purchaser of the Product and is not assignable or transferable to subsequent purchasers or end users of the Product. For warranty service, contact Evenflo's ParentLink Consumer Resource Center at (800) 233-5921 or **www.evenflo.com**.

EXCEPT TO THE EXTENT PROHIBITED BY APPLICABLE LAW, ANY IMPLIED WARRANTY OF MERCHANTABILITY OR FITNESS FOR A PARTICULAR PURPOSE ON THIS PRODUCT IS HEREBY DISCLAIMED. EVENFLO SHALL NOT BE LIABLE FOR ANY INCIDENTAL, CONSEQUENTIAL, SPECIAL OR PUNITIVE DAMAGES OF ANY KIND FOR BREACH OF THE EXPRESS LIMITED WARRANTY ON THIS PRODUCT, OR ANY WARRANTY IMPLIED BY OPERATION OF LAW. OTHER THAN THE EXPRESS LIMITED WARRANTY SET FORTH ABOVE, THERE ARE NO OTHER WARRANTIES THAT ACCOMPANY THIS PRODUCT AND ANY ORAL, WRITTEN OR ANY OTHER EXPRESS REPRESENTATION OF ANY KIND IS HEREBY DISCLAIMED.

*Evenflo garantit ce Produit (y compris les accessoires) à l'utilisateur final d'origine (« Acheteur ») contre tout défaut de matériau ou de fabrication pour une période de quatre-vingt-dix (90) jours à partir de la date de l'achat initial de ce produit. La seule responsabilité d'Evenflo sous les termes de cette garantie explicite limitée est de réparer ou de remplacer, à sa discrétion, tout Produit qu'il jugera être défectueux et qui sera déterminé par Evenflo être couvert sous les termes de cette garantie.*

*La réparation ou le remplacement sous les termes de cette garantie est le seul recours de l'Acheteur. La preuve d'achat sous la forme d'une facture ou d'un contrat de vente, prouvant que le produit est toujours sous la période de garantie, doit être fournie pour obtenir le service de garantie. Cette garantie explicite limitée est accordée EXCLUSIVEMENT par Evenflo à l'Acheteur initial de ce Produit et ne peut être attribuée, ni transférée aux acheteurs ou utilisateurs ultérieurs de ce Produit. Pour le service de garantie, veuillez contacter le centre « ParentLink Consumer Resource Center » d'Evenflo au **1-937-773-3971** ou **www.evenflo.com**.*

*À L'EXCEPTION DE CE QUI EST INTERDIT PAR LA LOI APPLICABLE, TOUTE GARANTIE IMPLICITE DE VALEUR COMMERCIALE OU D'ADAPTATION À UN USAGE PARTICULIER DE CE PRODUIT EST EXCLUE. EVENFLO NE SERA PAS TENU POUR RESPONSABLE POUR TOUS DOMMAGES ACCESSOIRES, INDIRECTS, SPÉCIAUX OU DOMMAGES-INTÉRÊTS DE QUELQUE SORTE QUE CE SOIT POUR MANQUEMENT À TOUTE GARANTIE EXPLICITE LIMITÉE DE CE PRODUIT OU TOUTE GARANTIE IMPLICITE SOUS-ENTENDUE PAR LA LOI. AUCUNE AUTRE GARANTIE NE COUVRE CE PRODUIT. À L'EXCEPTION DE LA GARANTIE EXPLICITE LIMITÉE CI-PRÉSENTÉE, AUCUNE AUTRE GARANTIE NE COUVRE CE PRODUIT ET TOUTE EPRÉSENTATION ORALE, ÉCRITE OU EXPLICITE DE QUELQUE SORTE QUE CE SOIT EST EXCLUE PAR LA PRÉSENTE.*

Durante un periodo de noventa (90) días a partir de la fecha de compra original de este Producto, Evenflo garantiza al usuario final ("Comprador") que este Producto (incluidos sus accesorios) está libre de defectos de material y mano de obra. La única obligación de Evenflo bajo esta garantía limitada expresa será, a opción de Evenflo, reparar o reemplazar un Producto que Evenflo haya determinado que es defectuoso y que esté cubierto bajo esta garantía.

La reparación o reemplazo tal como se especifica en esta garantía es el único recurso para el Comprador. Para obtener el servicio de garantía es necesario presentar comprobante de compra en forma de recibo o factura de compra en donde conste que el Producto está dentro del periodo de garantía. Evenflo extiende esta garantía limitada expresa al comprador original del Producto solamente y no es asignable ni transferible a compradores o usuarios finales subsiguientes. Para obtener el servicio de garantía, comuníquese con ParentLink Consumer Resource Center de Evenflo al **(800) 233-5921 o en www.evenflo.com**.

EXCEPTO EN LA MEDIDA QUE LA LEY APLICABLE LO PROHÍBA, POR MEDIO DE LA PRESENTE SE NIEGA CUALQUIER GARANTÍA IMPLÍCITA DE COMERCIABILIDAD O IDONEIDAD REFERENTE A CUALQUIER USO GENERAL O ESPECÍFICO DE ESTE PRODUCTO. EVENFLO NO SERÁ RESPONSABLE DE NINGÚN DAÑO INCIDENTAL O INDIRECTO CAUSADO POR EL INCUMPLIMIENTO DE CUALQUIER GARANTÍA EXPRESA O IMPLÍCITA RESPECTO A ESTE PRODUCTO. NINGUNA OTRA GARANTÍA ACOMPAÑA A ESTE PRODUCTO Y SE NIEGA CUALQUIER OTRA DECLARACIÓN ORAL, ESCRITA O EXPRESA DE CUALQUIER TIPO.



EVENFLO ET AL. EX1043

parentlink™

Answers. Advice. Affirmation.™

• **www.evenflo.com** • USA: 1-800-233-5921, 8 AM – 5 PM EST
• Canada: 1-937-773-3971 •México: 01-800-706-12-00